AY-16-TS

Año 2.020

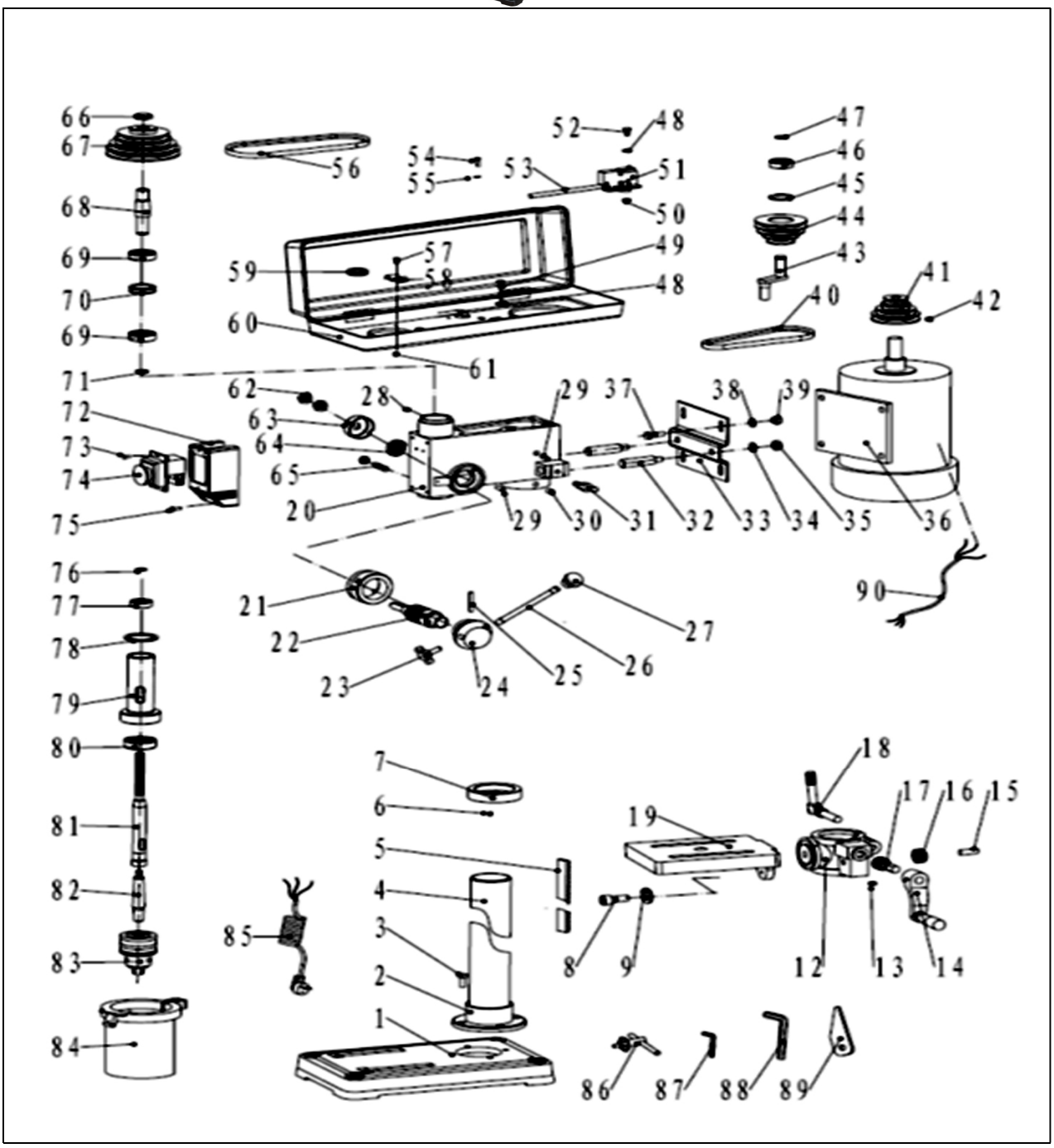

Nº	Código	Descripción	Uds.	P.V.P. Unidad	Nº	Código	Descripción	Uds.	P.V.P. Unidad
5	5721705	CREMALLERA	1		74	5722064	INTERRUPTOR	1	
7	5721707	ANILLO SUJECCION CREMALLERA	1		79	5721779	CUERPO EJE	1	
12	5721712	CORREDERA SUJECCION	1		81	5721781	EJE SUJECCION MORSE	1	
17	5721717	ENGRANAJE	1		82	5721782	CONO MORSE	1	
18	5721718	LLAVE APRIETE	1		83	5722191	PORTABROCAS B-16	1	
19	5721719	MESA TRABAJO	1		84	5721784	PROTECTOR PORTABROCAS	1	
22	5721722	ENGRANAJE CUERPO EJE	1						
26	5721726	POMO MANDO	1						
36	5721736	MOTOR	1						
40	5721740	CORREA MOTOR	1						
41	5721741	POLEA MOTOR	1						
44	5721744	POLEA TENSORA	1						
56	5721756	CORREA PORTABROCAS	1						
62	5721762	TUERCA	1						
63	5721763	TAPA MUELLE MANGO	1						
64	5721764	MUELLE MANGO	1						
67	5721767	POLEA PORTABROCAS	1						
72	5721772	CAJA INTERRUPTOR	1						

NOTA: En ésta lista solo están los recambios más habituales. Si se necesita algún otro “consultar”.