CABRESTANTE AY-540-HW

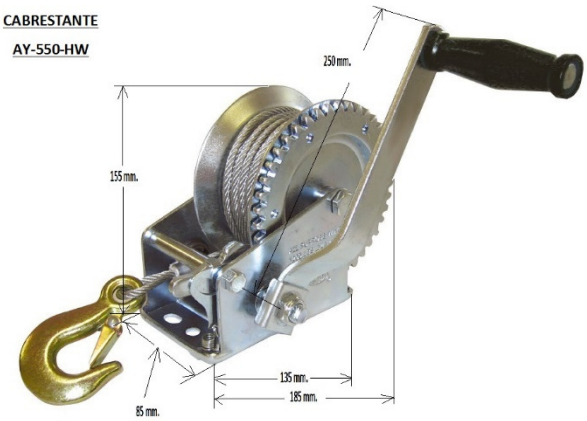

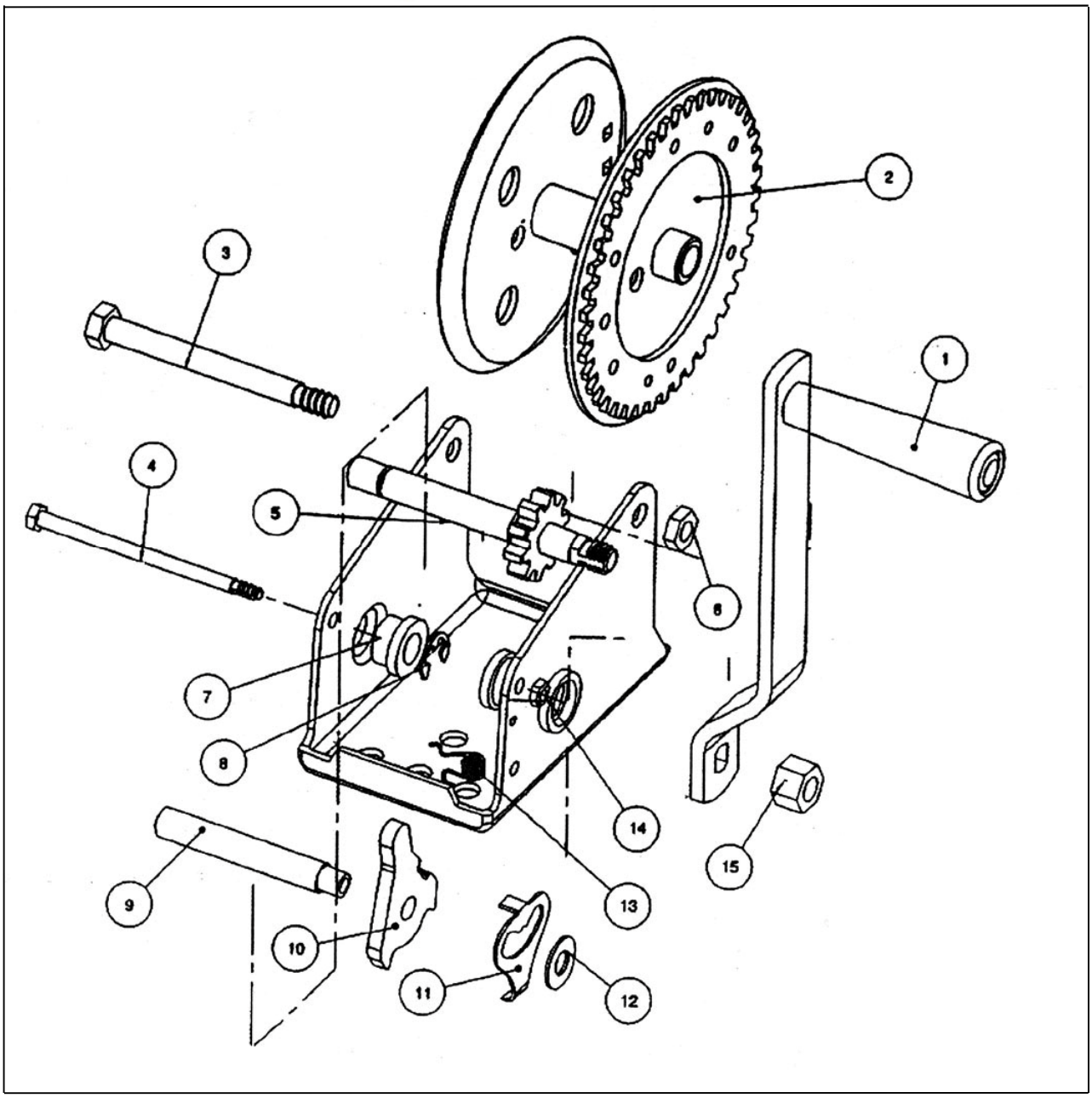

Nº	Código	Descripción	Uds.	P.V.P. Unidad	Nº	Código	Descripción	Uds.	P.V.P. Unidad
13	585001	Muelle	1	4,89 €					

NOTA: En ésta lista solo están los recambios más habituales. Si se necesita algún otro “consultar”