BANDEJA VIBRANTE
AY-3610-PC H (M)

Fig. 1

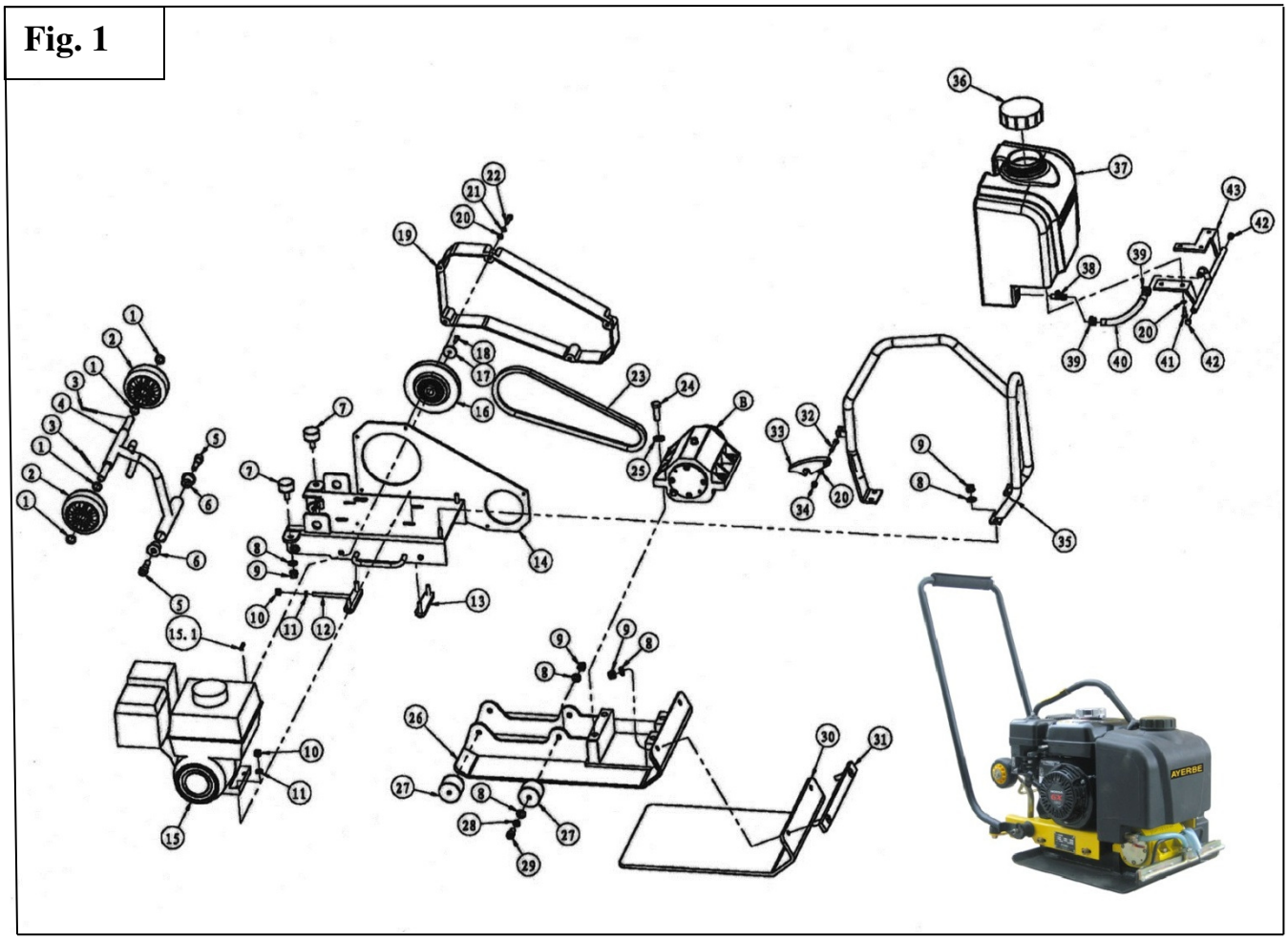

Fig. 2

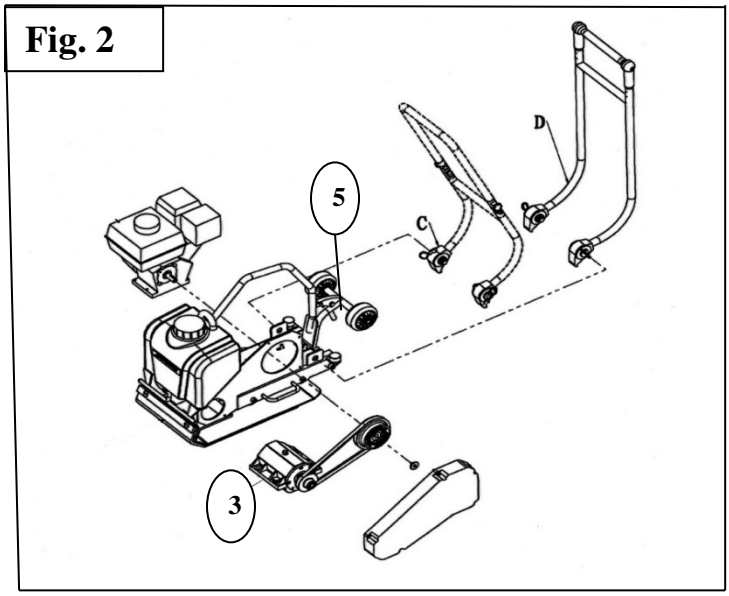

Fig. 3

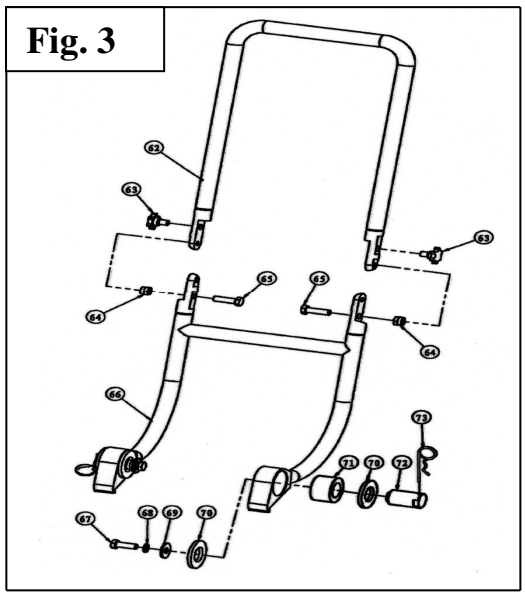

Nº	Código	Descripción	Uds.	P.V.P. Unidad	Nº	Código	Descripción	Uds.	P.V.P. Unidad
Fig. 1									
19	5793602	Prot. Ext. Correa	1		37	5793601	Depósito	1	
23	5793604	Correa XPA 832	1						
26	5793606	Plancha	1						
27	5793607	Silent Block	4						
Fig. 2									
3	5793603	Cjto. Vibrador	1						
5	5793605	Kit Ruedas	1						
Fig. 3									

NOTA: En ésta lista sólo están los recambios más habituales. Si se necesita algún otro consultar”.