AY – 16 – CG (SM)

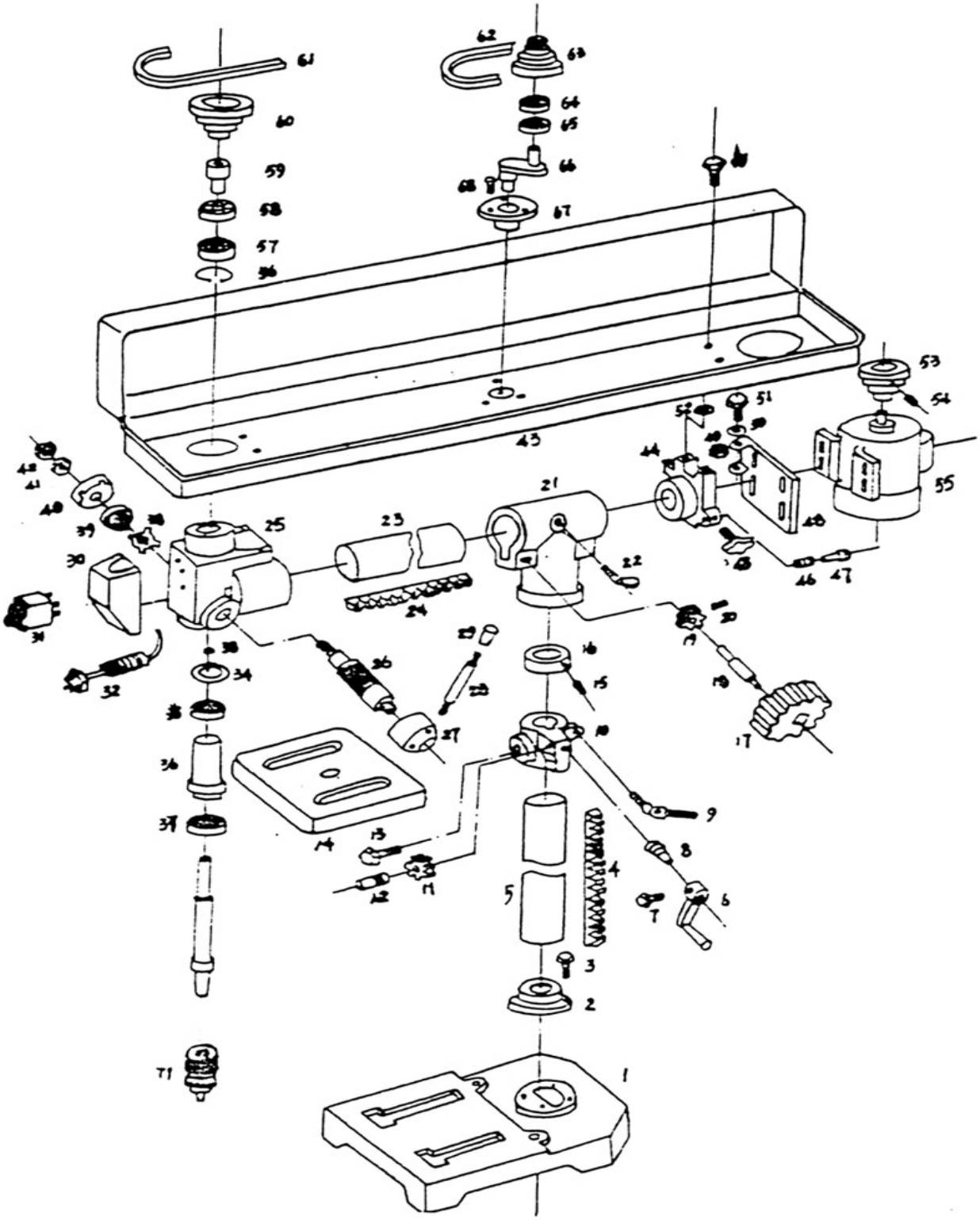

Nº	Código	Descripción	Uds.	P.V.P. Unidad	Nº	Código	Descripción	Uds.	P.V.P. Unidad
1	5721601	Base	1						
6	5721606	Maneta Elevación	1						
39	5721639	Muelle Mango	1						
71	5722191	Portabrocas B-16	1						
*	5721699	Protector Portabrocas	1						

NOTA: En ésta lista solo están los recambios más habituales. Si se necesita algún otro “consultar”.