BOMA COMET-RW

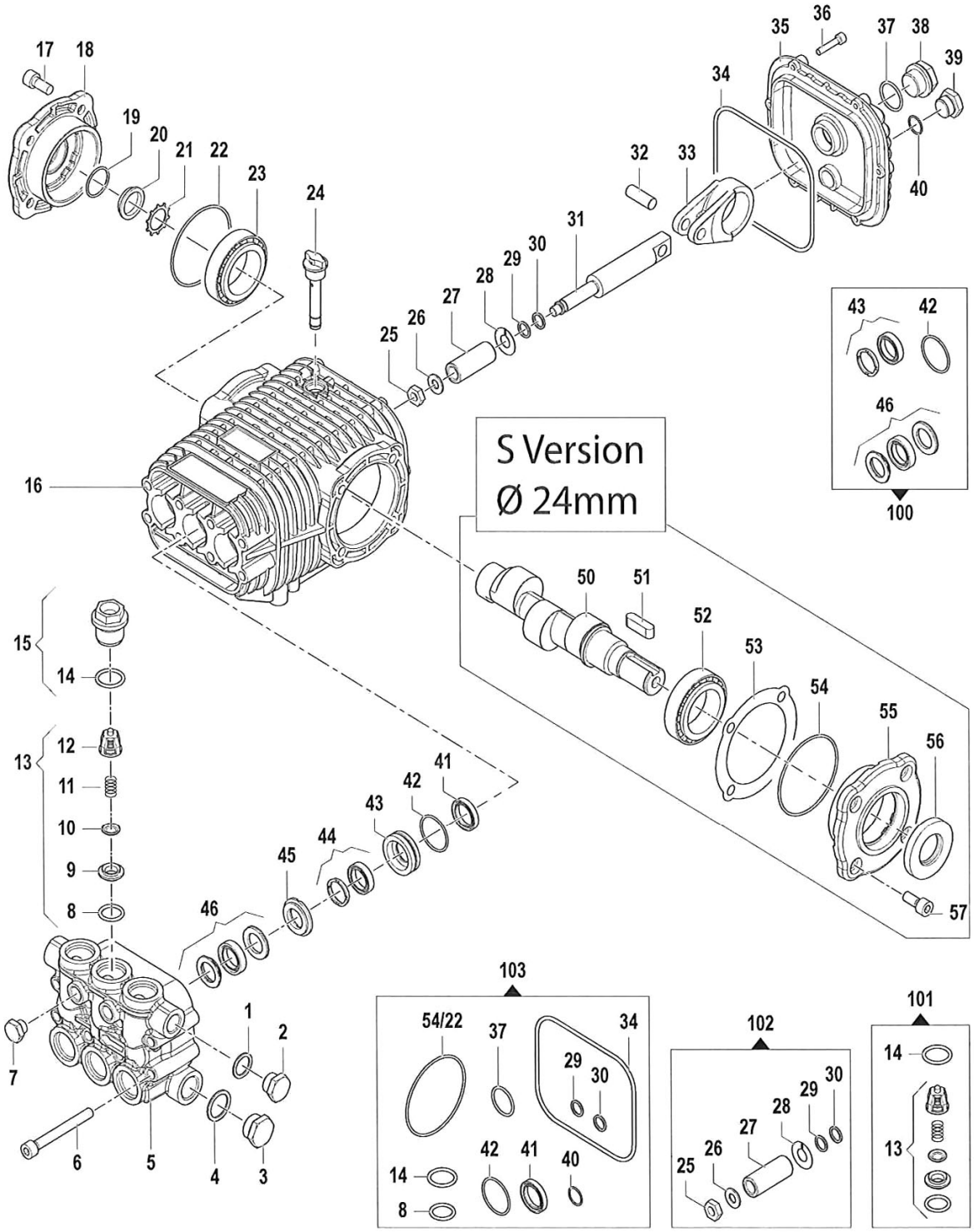

BOMBA COMET-RW									
Nº	Código	Descripción	Uds.	P.V.P. Unidad	Nº	Código	Descripción	Uds.	P.V.P. Unidad
15	5419474	Kit Tapón-Junta	1						
100	5419476	Kit Retenes-Juntas Pistón (6 uds.)	1						
101	5419477	Kit Válvulas Asp. (6 uds.)	1						
102	5419478	Kit Pistón (3 uds.)	1						
103	5419479	Kit Retenes-Juntas	1						
*	5419482	Manómetro 0-300 Bar ¼ Gas	1						

NOTA: En esta lista están los recambios más habituales. Si se necesita algún otro "consultar".