MODÈLE : AY 1000 TT



Caractéristiques de la transpalette à ciseaux

Caractéristique	AY 1000 TT
Référence AYERBE	580450
Type d'équipement	Transpalette manuelle à ciseaux (transpalette et table élévatrice)
Capacité de charge (Q)	1 000 kg
Longueur des fourches (l)	1 150 mm
Hauteur fourches abaissées (h13)	85 mm
Hauteur maximale des fourches	800 mm
Levée (h3)	715 mm
Roues directrices	Ø 180 x 50 mm, POLYURÉTHANE
Galets de charge	Ø 80 x 70 mm, POLYURÉTHANE
Roues	POLYURÉTHANE
Rotation du timon	200°
Clapet de surcharge	De série
Appuis au sol	2 galets fixes qui bloquent la transpalette lors de la levée
Poids	113 kg

ISO 9001 BUREAU VERITAS Certification

AYERBE INDUSTRIAL DE MOTORES, S.A.

C/Oilamendi 8 -10 01015 VITORIA (SPAIN)

Tel. +(34) 945 292 297 FAX +(34) 945 292 298

E-mail: ayerbe@ayerbe.net www.ayerbe.net

MODÈLE : AY 1000 TT

Dimensions et poids

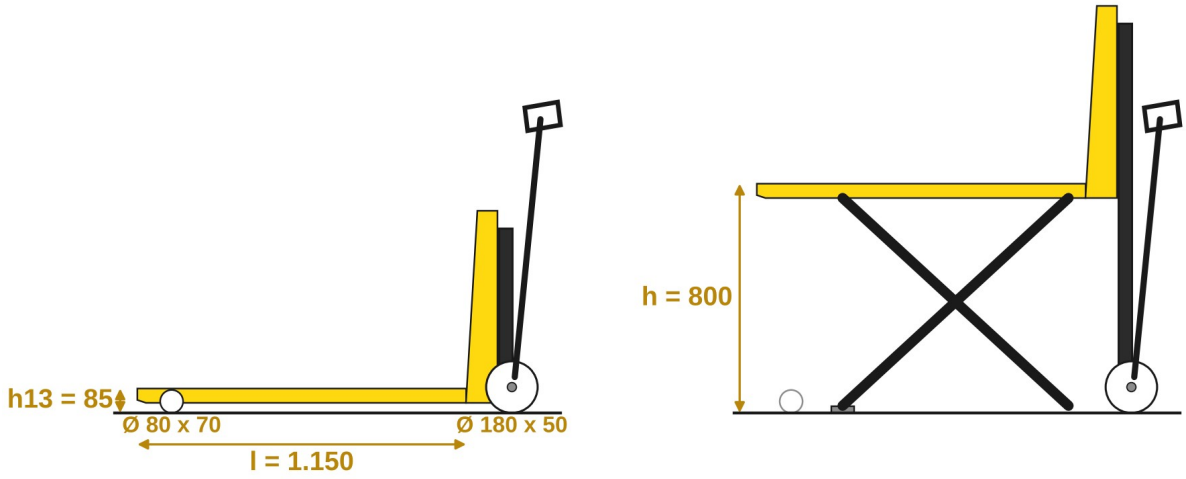

Nº	Données techniques (VDI 2198)	Symbole	Valeur
1.1	Fabricant		AYERBE
1.2	Modèle		AY 1000 TT
1.3	Entraînement		Manuel
1.4	Conduite		Accompagnant
1.5	Capacité de charge	Q	1 000 kg
2.1	Poids propre		113 kg
3.1	Roues et galets		POLYURÉTHANE
3.2	Roues directrices		Ø 180 x 50 mm
3.3	Galets de charge		Ø 80 x 70 mm
4.4	Levée	h3	715 mm
4.15	Hauteur fourches abaissées	h13	85 mm
	Hauteur maximale des fourches	h13 + h3	800 mm
4.22	Longueur des fourches	l	1 150 mm

À gauche : fourches abaissées, en transpalette. À droite : levée sur les ciseaux, en table élévatrice. Schéma indicatif, sans échelle.

ISO 9001 BUREAU VERITAS Certification

AYERBE INDUSTRIAL DE MOTORES, S.A.

C/Oilamendi 8 -10 01015 VITORIA (SPAIN)

Tel. +(34) 945 292 297 FAX +(34) 945 292 298

E-mail: ayerbe@ayerbe.net www.ayerbe.net

MODÈLE : AY 1000 TT

Description de l'équipement



1	Timon	**5**	Châssis
2	Levier de commande	**6**	Fourches
3	Pompe et vérin hydrauliques	**7**	Ciseaux de levage
4	Roues directrices Ø 180 mm	**8**	Galets et appuis au sol

Détails



Timon avec levier de commande



Pompe hydraulique et roues directrices



Vérin hydraulique et ciseaux

ISO 9001 BUREAU VERITAS Certification

AYERBE INDUSTRIAL DE MOTORES, S.A.

C/Oilamendi 8 -10 01015 VITORIA (SPAIN)

Tel. +(34) 945 292 297 FAX +(34) 945 292 298

E-mail: ayerbe@ayerbe.net www.ayerbe.net

MODÈLE : AY 1000 TT

Levier à trois positions

MONTÉE **NEUTRE** **DESCENTE**

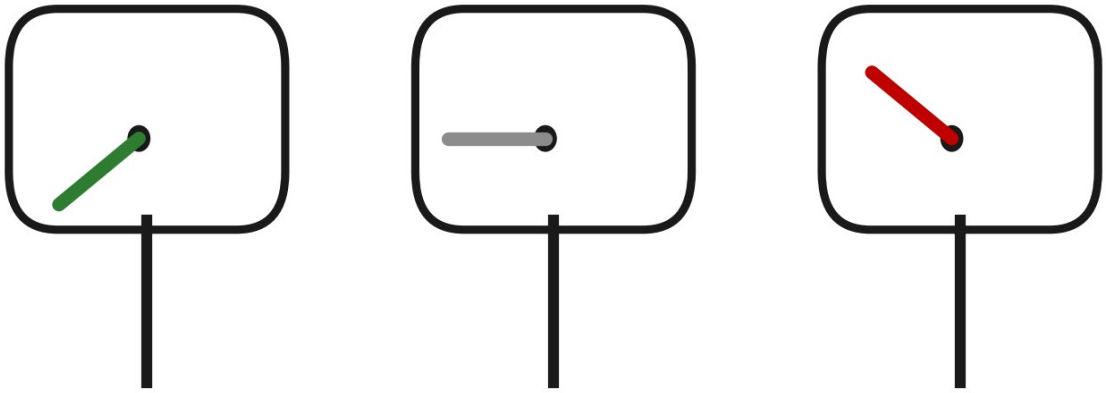

Levier en bas Levier au centre Levier en haut

Position	Utilisation
Montée (levier en bas)	En pompant avec le timon, les fourches montent sur les ciseaux jusqu'à 800 mm.
Neutre (levier au centre)	Pour déplacer la transpalette fourches abaissées : la pompe n'agit pas.
Descente (levier en haut)	Les fourches descendent de façon contrôlée ; au relâchement du levier, la descente s'arrête.

Ce que cela signifie en pratique

Transpalette et table élévatrice en un seul appareil

Fourches abaissées, elle déplace la palette comme une transpalette ; levée, elle sert de table de travail.

Travail à la bonne hauteur

Jusqu'à 800 mm : on charge, décharge ou assemble sans se baisser, en réduisant l'effort de l'opérateur.

Appuis au sol

Lors de la levée, 2 galets fixes prennent appui au sol et bloquent la transpalette : elle reste stable et ne se déplace pas.

Clapet de surcharge

Si la charge dépasse la capacité, le clapet agit et la transpalette ne lève pas : il protège la machine et l'opérateur.

ISO 9001 BUREAU VERITAS Certification

AYERBE INDUSTRIAL DE MOTORES, S.A.

C/Oilamendi 8 -10 01015 VITORIA (SPAIN)

Tel. +(34) 945 292 297 FAX +(34) 945 292 298

E-mail: ayerbe@ayerbe.net www.ayerbe.net

MODÈLE : AY 1000 TT

Construction

- Structure en tôle d'acier pliée : haute résistance et longue durée de vie.
- Ciseaux de levage en acier avec bandes de signalisation jaunes et noires.
- Double vérin hydraulique avec pompe à levée rapide ; levier de commande sur le timon.
- Soupape de décharge et soupape de surcharge ; fourches avec revêtement antidérapant.
- Timon ergonomique avec rotation de 200° ; roues directrices et galets en POLYURÉTHANE.

Transpalette ou table élévatrice

	En transpalette	En table élévatrice
Hauteur des fourches	Abaissées (85 mm)	Levées, jusqu'à 800 mm
Déplacement	Oui, avec le timon	Non : en appui au sol
Utilisation	Déplacer des palettes	Travailler sans se baisser

Options et variantes sur commande

Option	Description
Levée	Manuelle de série ; électrique sur demande
Autres transpalettes	Gamme AY 2500 et AY 2000 pour palettes jusqu'à 2 500 kg

Options disponibles selon le modèle : consulter AYERBE pour la disponibilité et les délais.

Palettes et charges

Charge	Entrée	Utilisation
Europalette 800 x 1 200 mm	Par le côté de 800 mm	Fourches de 1 150 mm : entrée complète
Palette 1 000 x 1 200 mm	Par le côté de 1 000 mm	Fourches de 1 150 mm : entrée complète
Caisses, bobines, pièces	Sur palette ou plateau	Jusqu'à 1 000 kg, charge centrée

ISO 9001 BUREAU VERITAS Certification

AYERBE INDUSTRIAL DE MOTORES, S.A.

C/Oilamendi 8 -10 01015 VITORIA (SPAIN)

Tel. +(34) 945 292 297 FAX +(34) 945 292 298

E-mail: ayerbe@ayerbe.net www.ayerbe.net

MODÈLE : AY 1000 TT

Plan d'entretien

Périodicité	Opération
Quotidienne	Inspection avant de commencer (voir liste).
Mensuelle	Contrôler le niveau d'huile hydraulique. Graisser les articulations des ciseaux, les axes et les points de graissage ; éliminer la saleté.
Tous les 6 mois	Vidanger l'huile hydraulique (plus tôt si elle est foncée ou contient du sable). Contrôler les axes et articulations des ciseaux.

Inspection quotidienne

- Transpalette à vide et fourches abaissées : vérifier l'absence de déformations et de fissures sur les fourches, le châssis et les ciseaux.
- Vérifier l'absence de fuites d'huile et de descente spontanée des fourches.
- Vérifier que les roues, les galets et les appuis au sol tournent et portent bien, sans débris ni dommages.
- Vérifier que vis, goupilles et écrous sont serrés et que les étiquettes sont en place.
- Purge d'air : levier en position descente et pomper plusieurs fois avec le timon.

Pannes et solutions

Problème	Cause probable	Solution
Ne monte pas, pas complètement ou lentement	Huile insuffisante ou sale ; levier déréglé ; surcharge (le clapet agit) ; air dans le circuit	Compléter ou vidanger l'huile ; régler le levier ; réduire la charge ; purger
Ne descend pas ou pas complètement	Obstacle sous les fourches ou les ciseaux ; levier déréglé ; tige rouillée ou déformée	Retirer l'obstacle ; régler le levier ; remplacer les pièces endommagées
Descend seule sans actionner le levier	Impuretés dans l'huile ; joints ou pièces usés ; levier déréglé	Vidanger l'huile ; remplacer les pièces ; régler le levier
Fuites d'huile	Joints usés ou endommagés ; autres pièces fissurées	Remplacer les joints ou les pièces

Les réparations et le réglage du clapet de pression doivent être effectués uniquement par du personnel technique formé.

ISO 9001 BUREAU VERITAS Certification

AYERBE INDUSTRIAL DE MOTORES, S.A.

C/Oilamendi 8 -10 01015 VITORIA (SPAIN)

Tel. +(34) 945 292 297 FAX +(34) 945 292 298

E-mail: ayerbe@ayerbe.net www.ayerbe.net

MODÈLE : AY 1000 TT

Consignes de sécurité

- Utilisation réservée au personnel formé et autorisé, muni de chaussures de sécurité.
- Ne pas surcharger : 1 000 kg maximum, avec la charge centrée et répartie sur les deux fourches.
- Ne pas déplacer la transpalette charge levée : la déplacer uniquement fourches abaissées.
- Interdit de monter sur les fourches ou de lever des personnes.
- Ne pas mettre les mains ni les pieds sous les fourches ou entre les bras des ciseaux : risque d'écrasement.
- Utiliser uniquement sur sols fermes, lisses et plans ; jamais en pente.
- Ne pas laisser la charge levée sans surveillance : abaisser les fourches en fin de travail.
- Ne pas transporter de charges instables ou mal empilées, ni travailler en atmosphère explosive.

Conditions d'utilisation et normes

- Usage intérieur, sur sols fermes, lisses et plans ; en ambiance sèche.
- Conforme à la Directive Machines 2006/42/CE. Marquage CE.
- Applications : usines, ateliers, entrepôts et supermarchés ; plateforme de travail pour l'assemblage et la maintenance ; alimentation de machines et de lignes de production.



Ciseaux de levage avec bandes de signalisation

ISO 9001 BUREAU VERITAS Certification

AYERBE INDUSTRIAL DE MOTORES, S.A.

C/Oilamendi 8 -10 01015 VITORIA (SPAIN)

Tel. +(34) 945 292 297 FAX +(34) 945 292 298

E-mail: ayerbe@ayerbe.net www.ayerbe.net