CABRESTANTE AY-2000-DC

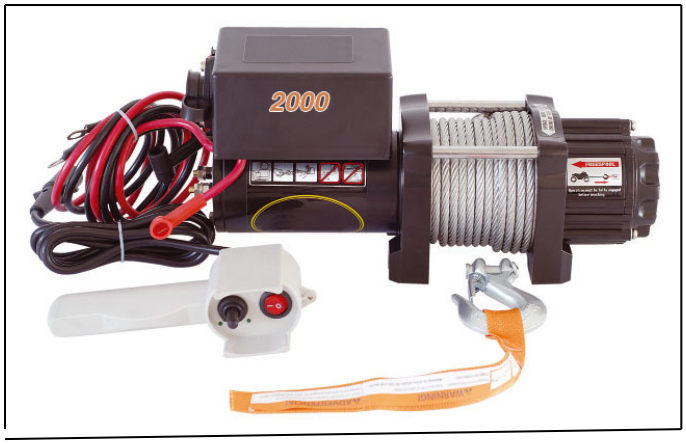

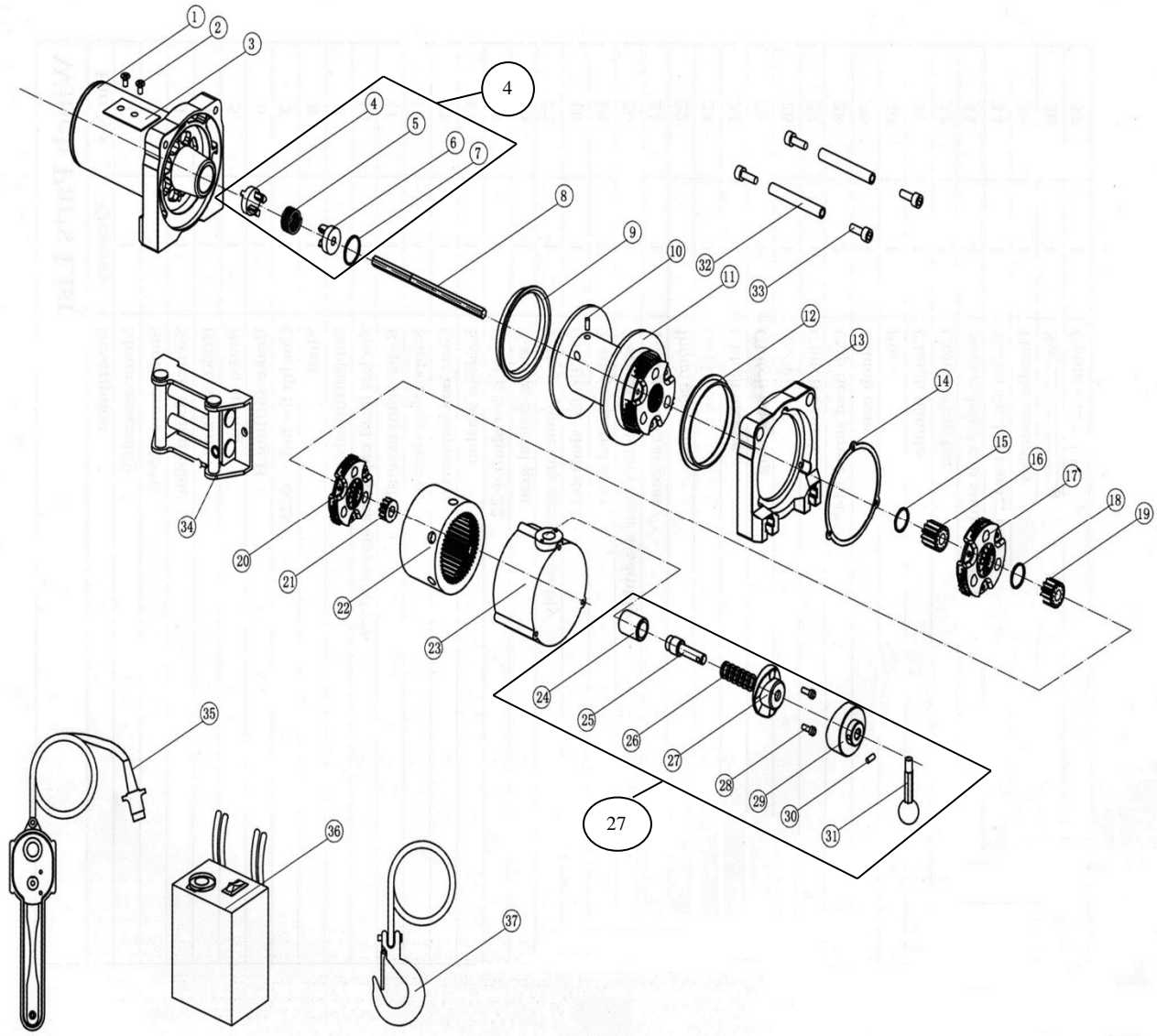

CABRESTANTE ELÉCTRICO AY-2000-DC

Nº	Código	Descripción	Uds.	P.V.P. Unidad	Nº	Código	Descripción	Uds.	P.V.P. Unidad
4	5749940	Cjto. Embrague	1						
9	5749941	Casquillo Carrete	1						
11	5749942	Cjto. Carrete Cable	1						
12	5749943	Casquillo Engranaje	1						
17	5749944	Cjto. Engranajes	1						
21	5749945	Engranaje 9 x 18 mm.	1						
27	5749946	Cjto. Bloqueo	1						
35	5749948	Cjto. Botonera	1						
36	5749947	Cjto. Caja Electrónica 2000	1						

NOTA: En esta lista están los recambios más habituales. Si se necesita algún otro “consultar”.