TRANSPALETA MANUAL HIDRÁULICA

AY-3000 THN

580735

MANUAL DE INSTRUCCIONES

Nota: Por favor, lea las instrucciones antes de utilizar este producto.

1. INTRODUCCIÓN

Antes de utilizar esta transpaleta, lea atentamente el presente manual de instrucciones y asegúrese de comprender por completo su funcionamiento. Un uso indebido puede provocar situaciones de peligro.

Este manual describe la transpaleta manual hidráulica AY-3000 THN, de 3.000 kg de capacidad. Conserve el manual para futuras consultas.

Protección del medio ambiente

- Los residuos peligrosos para el medio ambiente, como el aceite hidráulico usado, tienen un efecto negativo sobre el entorno y sobre la salud si se manipulan incorrectamente.
- Los materiales de embalaje deben separarse por tipo, depositarse en contenedores adecuados y entregarse al gestor de residuos autorizado. Está prohibido abandonar los residuos fuera de los puntos habilitados.
- Durante el uso del equipo, tenga preparado material absorbente (trapos o serrín seco) para recoger posibles goteos de aceite. El material absorbente utilizado debe entregarse a un gestor autorizado.
- Nuestros productos están sometidos a un desarrollo continuo. Por este motivo, el presente manual tiene por objeto exclusivamente el manejo y el mantenimiento de la transpaleta y no constituye garantía de características concretas del equipo.

2. UTILIZACIÓN PREVISTA

Esta transpaleta solo puede utilizarse conforme a lo indicado en este manual de instrucciones.

Se trata de una transpaleta manual, diseñada para elevar y desplazar cargas paletizadas sobre suelo liso y firme. No eleve ni transporte personas, ni emplee la transpaleta para ninguna otra finalidad. Un uso indebido puede causar daños personales o averías en el equipo.

El operario y la empresa usuaria deben garantizar el uso correcto del equipo y que este sea manejado únicamente por personal autorizado y específicamente formado.

La capacidad de carga está indicada en la placa de características. La transpaleta está diseñada para utilizarse en interiores, en ambiente seco, a temperaturas comprendidas entre +5 °C y +40 °C. La iluminación del puesto de trabajo debe ser como mínimo de 50 lux.

¡ATENCIÓN! La transpaleta debe utilizarse únicamente sobre superficies lisas y firmes. No está permitido circular con carga por rampas o superficies inclinadas. La carga debe situarse aproximadamente centrada sobre las horquillas.

Modificaciones

No se permite modificar ni alterar la transpaleta de forma que puedan verse afectadas la capacidad de carga, la estabilidad o los sistemas de seguridad sin el consentimiento de Ayerbe Industrial de Motores, S.A. Esto incluye los cambios que afecten al frenado, al timón o a la visibilidad. Si el fabricante aprobase alguna modificación, deberán actualizarse la placa de características, el manual de instrucciones y las etiquetas. En caso contrario, la garantía quedará sin efecto.

3. CARACTERÍSTICAS TÉCNICAS

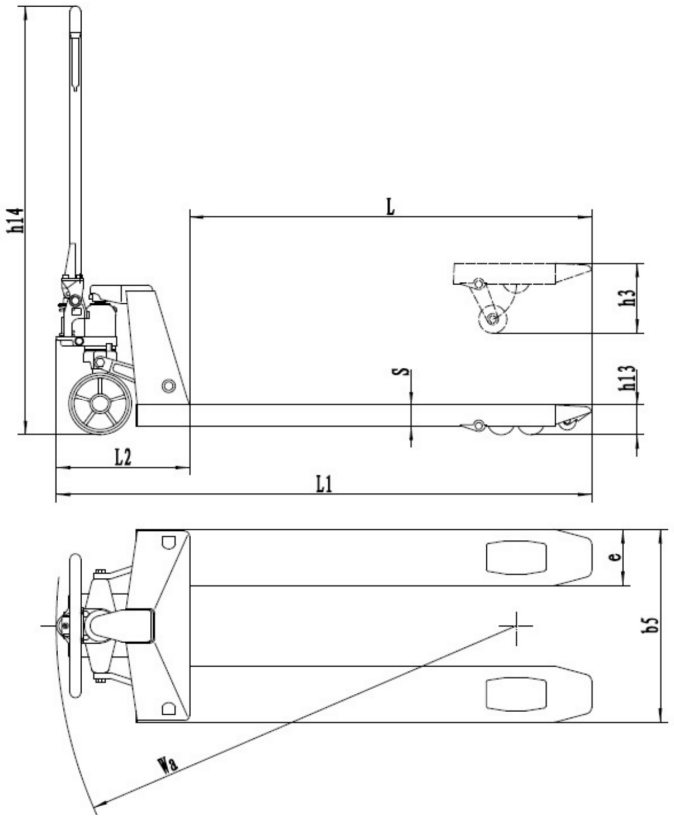

FIG. 1 — Dimensiones principales

Característica	**AY-3000 THN**
Código AYERBE	580735
Capacidad de carga	3.000 kg
Peso de la transpaleta	74 kg
Medidas de la pala	1.145 × 555 mm
Ruedas directrices	Ø 180 mm (2 uds.)
Material de las ruedas directrices	Poliuretano (PU)
Rodillos de carga	Ø 80 mm, tándem (4 uds.)
Material de los rodillos de carga	Poliuretano (PU)
Altura del timón (h14)	1.230 mm
Longitud total (L1)	1.490 mm
Longitud de las horquillas (L)	1.145 mm
Anchura total (B)	555 mm
Distancia entre horquillas	230 mm
Altura mínima de las horquillas (h13)	85 mm
Altura máxima de las horquillas (h3)	200 mm
Ángulo de giro del timón	200°
Aceite hidráulico	ISO VG 46 · 30 cSt a 40 °C
Normativa	CE · GS · TÜV

Equipada con válvula de seguridad por sobrecarga, sistema de descenso controlado y pistón cromado.

AYERBE dispone de otros modelos de transpaleta con capacidades y longitudes de horquilla diferentes. Consulte a su distribuidor.

4. DESCRIPCIÓN DEL APARATO

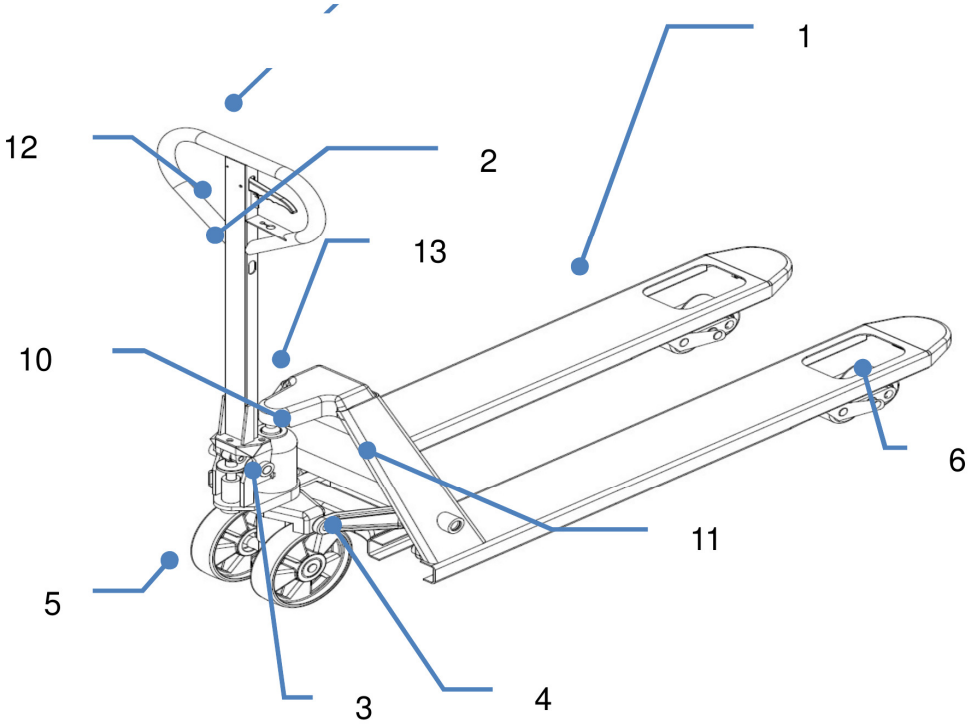

FIG. 2 — Componentes principales

1	Chasis (horquillas)	8	Placa de características
2	Timón (brazo de tracción)	9	Logotipo AYERBE
3	Bombín hidráulico	10	Etiqueta de instrucciones de elevación
4	Mecanismo de elevación	11	Indicación de capacidad de carga (3.000 kg)
5	Ruedas directrices	12	Empuñadura del timón
6	Rodillos de carga (simple o tándem)	13	Maneta de control
7	Maneta de control (indicador de posición)		

5. ETIQUETAS DE SEGURIDAD Y PLACA DE CARACTERÍSTICAS

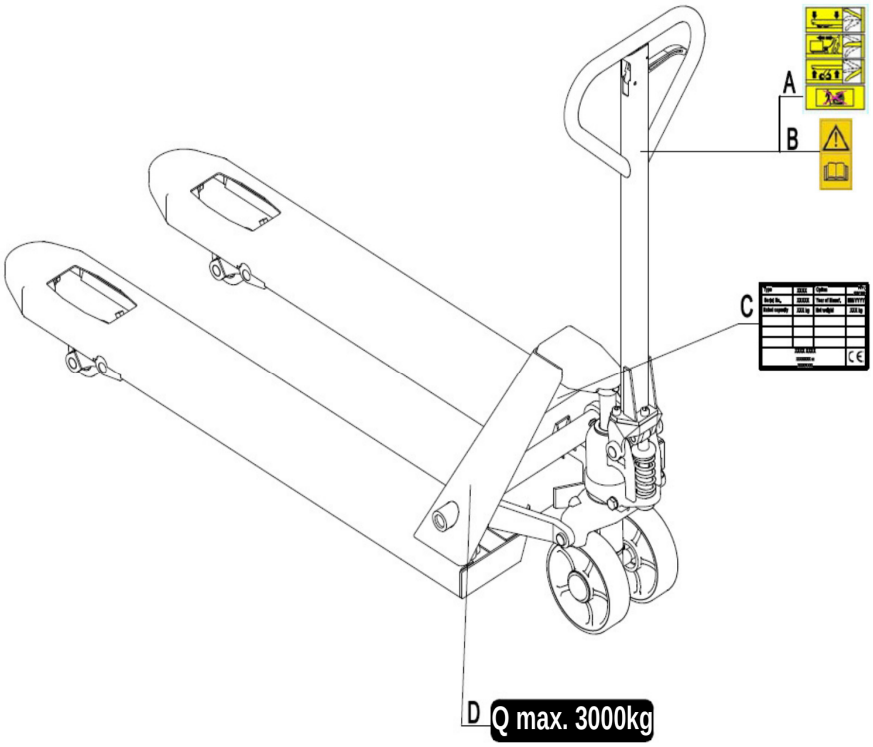

FIG. 3 — Situación de las etiquetas de seguridad

A	Etiqueta de instrucciones de funcionamiento
B	Etiqueta de obligación de leer las instrucciones
C	Placa de características
D	Etiqueta de capacidad de carga

Las etiquetas de seguridad y advertencia deben estar colocadas según la FIG. 3. Siga en todo momento las instrucciones de seguridad de este manual. Si alguna etiqueta se deteriora o se pierde, sustitúyala.

La etiqueta de capacidad de carga (D) de estos modelos indica 3.000 kg.

Placa de características

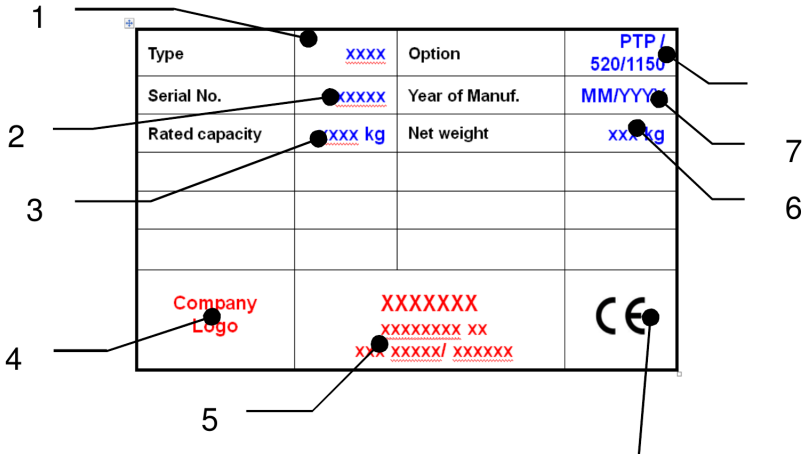

FIG. 4 — Placa de características

1	Tipo y designación	5	Nombre y dirección del fabricante
2	Número de serie	6	Peso neto
3	Capacidad de carga	7	Fecha de fabricación
4	Logotipo AYERBE		

6. ADVERTENCIAS E INSTRUCCIONES DE SEGURIDAD

NO HAGA NUNCA lo siguiente:

- Permitir que ninguna persona permanezca delante o detrás de la transpaleta durante el trabajo.
- Sobrecargar la transpaleta por encima de los 3.000 kg indicados en la placa de características.
- Colocar los pies delante de las ruedas directrices o debajo de las horquillas: existe riesgo de aplastamiento.
- Utilizar la transpaleta sobre superficies inclinadas: puede perderse el control del equipo.
- Elevar o transportar personas sobre las horquillas.
- Utilizar la transpaleta con la carga inestable o mal colocada.
- Utilizar la transpaleta en atmósferas explosivas.
- Dejar la transpaleta cargada sin vigilancia.

HAGA SIEMPRE lo siguiente:

- Utilice calzado de seguridad durante el manejo de la transpaleta.
- Preste atención a los desniveles y a las juntas del pavimento: la carga puede desplazarse o caer.
- Vigile permanentemente el estado de la carga. Deténgase y recolóquela si se vuelve inestable.
- Realice los trabajos de mantenimiento conforme al plan de inspecciones de este manual.
- Trabaje siempre en ambiente seco: la transpaleta no está diseñada para resistir el agua.

7. RECEPCIÓN, MONTAJE, TRANSPORTE Y ALMACENAMIENTO

Recepción y montaje del timón

Tras recibir la transpaleta, siga estos pasos antes de ponerla en servicio:

1) Compruebe que se han suministrado todas las piezas y que ninguna presenta daños.
2) Realice la inspección diaria y las comprobaciones funcionales descritas en este manual.
3) Monte la transpaleta siguiendo los pasos indicados a continuación.

El peso aproximado del embalaje es de 10 kg en los atados de 6 unidades. Antes del montaje, compruebe que se han suministrado los siguientes componentes y que no están dañados:

- 1 timón o brazo de tracción (2).
- 3 tornillos de fijación al chasis (14).
- 1 conjunto hidráulico montado sobre el chasis (1).

Nota: el número de serie del timón debe coincidir con el del chasis.

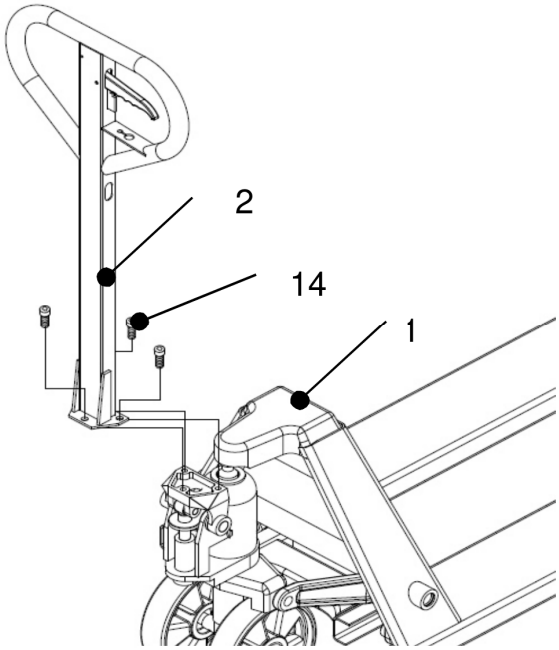

FIG. 5 — Montaje del timón

Sitúese frente a la transpaleta y tome los tres tornillos (14) del timón. A continuación:

1) Tome el timón, oriéntelo en el sentido correcto e introduzca la cadena en el orificio del eje (15).
2) Fije el timón al chasis apretando los tres tornillos (14).
3) Coloque la maneta de control del timón en la posición SUBIDA, levante la palanca con un destornillador e introduzca la tuerca de ajuste en la ranura frontal de la palanca.

La barra de tracción viene montada de fábrica sobre el conjunto hidráulico.

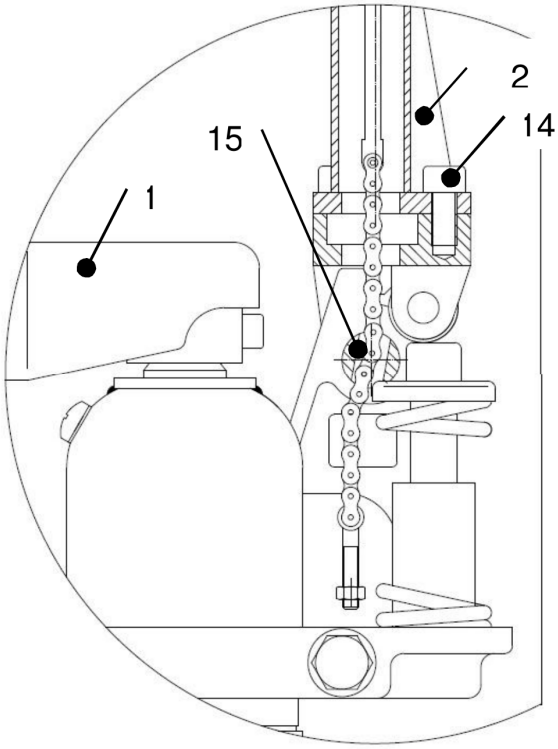

FIG. 6 — Detalle del montaje del timón

Ajuste de la válvula hidráulica

La maneta de control situada en el timón admite tres posiciones:

- **BAJADA** — maneta hacia arriba; al soltarla, regresa automáticamente a la posición neutra.
- **NEUTRA** — maneta en posición central.
- **SUBIDA** — maneta hacia abajo.

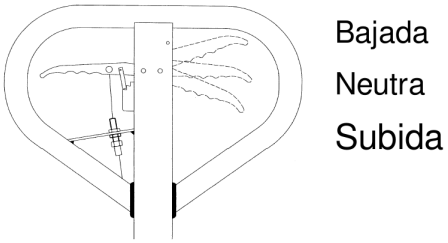

FIG. 7 — Posiciones de la maneta de control

Si fuese necesario, ajuste la maneta del siguiente modo:

1) Si las horquillas suben con la maneta en posición NEUTRA, gire la tuerca de ajuste en el sentido de las agujas del reloj hasta que el bombeo deje de elevarlas y la posición neutra funcione correctamente.
2) Si las horquillas descienden con la maneta en posición NEUTRA, gire la tuerca de ajuste en sentido contrario a las agujas del reloj hasta que dejen de descender.
3) Si las horquillas no descienden con la maneta en posición BAJADA, gire la tuerca de ajuste en el sentido de las agujas del reloj hasta que desciendan. Compruebe después la posición neutra.

4) Si las horquillas no se elevan con la maneta en posición SUBIDA, gire la tuerca de ajuste en el sentido de las agujas del reloj hasta que se eleven al bombear. Compruebe después las posiciones neutra y de bajada.

Transporte

Para transportar la transpaleta, retire la carga, baje las horquillas hasta su posición más baja y amárrela con eslingas de modo que no pueda desplazarse.

Almacenamiento y desmontaje

Para almacenar la transpaleta, retire la carga, baje las horquillas hasta su posición más baja, engrase todos los puntos indicados en el capítulo de mantenimiento y protéjala de la corrosión y del polvo. Inmovilícela para que no pueda moverse durante el almacenamiento. El desmontaje del timón se realiza siguiendo el orden inverso al del montaje.

8. INSPECCIÓN DIARIA

La inspección diaria permite detectar anomalías a tiempo y prolonga la vida útil de la transpaleta. Compruebe los siguientes puntos antes de comenzar a trabajar. No utilice nunca la transpaleta si detecta cualquier anomalía.

- Inspección visual del chasis, las horquillas y el resto de componentes: deformaciones, fisuras o ruidos anómalos.
- Ausencia de fugas o goteos de aceite.
- Deslizamiento correcto del mecanismo de elevación.
- Giro libre de las ruedas directrices y de los rodillos de carga.
- Ausencia de cuerpos extraños incrustados o de daños en ruedas y rodillos.
- Apriete correcto de tuercas y tornillos.
- Presencia y legibilidad de todas las etiquetas.

9. MODO DE USO

Condiciones generales de trabajo

- Utilice calzado de seguridad.
- Trabaje en interiores, en ambiente seco, entre +5 °C y +40 °C.
- La iluminación debe ser como mínimo de 50 lux.
- No está permitido utilizar la transpaleta sobre superficies inclinadas.
- No deje nunca la transpaleta cargada sin vigilancia.

Estacionamiento

Baje las horquillas hasta la posición más baja y sitúe la transpaleta en un lugar donde no estorbe.

Elevación

Compruebe que la carga no supera la capacidad máxima de la transpaleta. Desplace la transpaleta lentamente hacia el palé con las horquillas bajadas hasta situarlas completamente debajo de la carga. Baje la maneta a la

posición SUBIDA y accione el timón arriba y abajo: las horquillas se elevarán y el palé quedará listo para su desplazamiento.

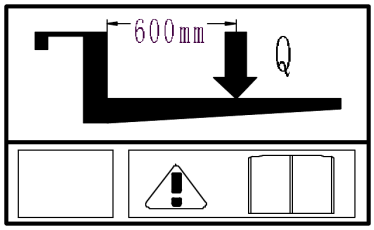

FIG. 8 — Distribución de la carga

¡ATENCIÓN! La carga debe repartirse de forma centrada y equilibrada entre las dos horquillas. No sobrecargue nunca la transpaleta.

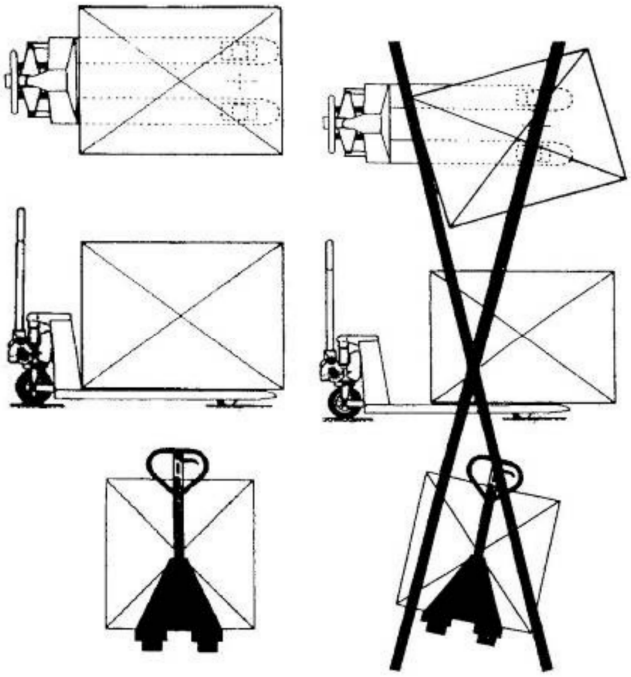

FIG. 9 — Condiciones de carga correctas e incorrectas

Bajada

¡ATENCIÓN! No coloque los pies debajo del mecanismo de elevación ni de las horquillas.

Baje la carga levantando la maneta del timón hasta que las horquillas alcancen su posición más baja. Al soltar la maneta, el descenso se detiene. Asegúrese de que hay espacio libre suficiente por detrás antes de retirar la transpaleta.

Desplazamiento

Desplace la transpaleta empujando o tirando del timón. El timón está unido a las ruedas directrices, que giran automáticamente al orientarlo.

- No opere nunca sobre rampas ni superficies inclinadas.
- Observe los desniveles del pavimento: la carga puede caer.

- Asegure la estabilidad de la carga antes de desplazarla.

Anomalías durante el trabajo

Si se produce cualquier anomalía o la transpaleta queda inoperativa, deje de utilizarla, sitúela en un lugar seguro e informe a su responsable o al servicio técnico.

10. MANTENIMIENTO Y LUBRICACIÓN

- Solo el personal cualificado y formado está autorizado a realizar el mantenimiento de esta transpaleta.
- Antes de cualquier intervención, retire la carga y baje las horquillas hasta su posición más baja.
- Inmovilice completamente la transpaleta antes de comenzar a trabajar sobre ella.
- Utilice exclusivamente recambios originales suministrados por su distribuidor.
- Tenga en cuenta que las fugas de aceite hidráulico pueden provocar averías y accidentes.
- El ajuste de la válvula de sobrepresión solo puede realizarlo un servicio técnico autorizado.
- Los residuos (aceite usado, piezas sustituidas) deben entregarse a un gestor autorizado.
- Todos los cojinetes y rodamientos se lubrican en fábrica. Para prolongar su vida útil, engráselos con grasa apropiada cada 6 meses.
- Los ambientes agresivos pueden exigir un mantenimiento más frecuente.

Mantenimiento diario

Realice la inspección diaria descrita en el capítulo 8.

Mantenimiento mensual

- Compruebe el nivel de aceite hidráulico (con mayor frecuencia en usos intensivos).
- Aplique grasa de larga duración en todos los puntos de engrase, especialmente después de cada lavado de la transpaleta. Elimine previamente la suciedad y los residuos.

Mantenimiento semestral

- Sustituya el aceite hidráulico. Hágalo con mayor frecuencia si el color se ha oscurecido notablemente. Utilice aceite hidráulico ISO VG 46, con viscosidad de 30 cSt a 40 °C. Llene hasta el borde inferior del orificio de llenado.
- Engrase todos los cojinetes y rodamientos.

Nota: si el aceite hidráulico presenta aspecto lechoso, es muy probable que haya entrado agua en el circuito. Sustitúyalo de inmediato.

Purga del circuito hidráulico

Durante el transporte, o si la transpaleta se ha inclinado o utilizado sobre una superficie inclinada, puede entrar aire en el bombín hidráulico. El síntoma habitual es que las horquillas no se elevan aunque la maneta esté en posición SUBIDA. Para purgar el circuito, coloque la maneta en la posición de BAJADA y accione el timón arriba y abajo varias veces. A continuación puede reanudarse el funcionamiento normal.

Llenado de aceite del bombín

1) Asegúrese de que las horquillas están en la posición más baja.
2) Tumbe la transpaleta sobre un costado, con el cilindro hacia arriba.
3) Retire el tapón roscado del depósito.

4) Añada aceite hidráulico hasta que el nivel alcance el borde inferior del orificio.
5) Vuelva a colocar el tapón y sitúe la transpaleta en posición vertical.

Antes de volver a poner la transpaleta en servicio, compruebe que todas las etiquetas están en su lugar y son legibles. Si fuese necesario, sustitúyalas.

Si necesita cambiar las ruedas o los rodillos, utilice recambios originales. Las ruedas deben ser perfectamente redondas y no presentar desgaste abrasivo.

11. ESQUEMA HIDRÁULICO

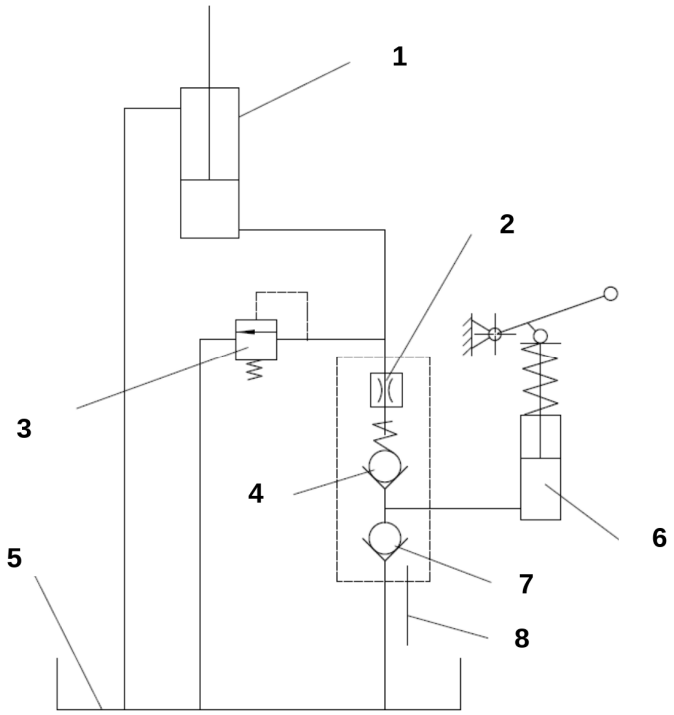

FIG. 10 — Esquema del circuito hidráulico

1	Cilindro	5	Depósito de aceite
2	Válvula	6	Bomba
3	Válvula de seguridad	7	Válvula
4	Válvula	8	Palanca

12. LOCALIZACIÓN DE AVERÍAS

Antes de intervenir sobre la transpaleta, lea el capítulo 10 de este manual.

Avería	**Causa probable**	**Solución**
Las horquillas no suben, no alcanzan la altura máxima o suben muy despacio.	a) Nivel de aceite bajo o aceite con impurezas. b) Maneta de control desajustada. c) Carga excesiva: ha actuado la válvula de sobrepresión. d) Temperatura demasiado baja: el aceite ha	a) Añada aceite o sustitúyalo según el capítulo de mantenimiento. b) Ajuste la maneta según el capítulo de montaje. c) Reduzca la carga por debajo de 3.000 kg. d) Traslade la transpaleta a un lugar más

Avería	Causa probable	Solución
	espesado. e) Aire en el circuito hidráulico.	templado. e) Purgue el circuito según el capítulo de mantenimiento.
Las horquillas no bajan o no bajan del todo.	a) Obstáculo debajo de las horquillas. b) Maneta de control desajustada. c) Las horquillas han permanecido elevadas mucho tiempo y el vástago se ha oxidado. d) El vástago o el bombín se han deformado por sobrecarga.	a) Retire el obstáculo con precaución. b) Ajuste la maneta según el capítulo de montaje. c) Mantenga las horquillas bajadas cuando no se utilicen y el vástago bien engrasado. d) Sustituya el vástago o el bombín.
Las horquillas descienden solas sin accionar la maneta.	a) Las impurezas del aceite impiden el cierre completo de la válvula de descarga. b) Componentes hidráulicos rotos o desgastados.	a) Vacíe y sustituya el aceite hidráulico por el tipo indicado en este manual. b) Revise y sustituya los componentes afectados.
Fugas o goteo de aceite.	a) Juntas dañadas o desgastadas. b) Otras piezas fisuradas o desgastadas.	a) Sustituya las juntas. b) Sustituya las piezas afectadas.

DECLARACIÓN «CE» DE CONFORMIDAD

E.C. DECLARATION OF CONFORMITY
CE. DÉCLARATION DE CONFORMITÉ
DECLARAÇÃO DE CONFORMIDADE «CE»

Declaración según el art. 5, párrafo 1, de la Directiva 2006/42/CE (que deroga e incorpora la Directiva 98/37/CE).

NOSOTROS

Ayerbe Industrial de Motores, S.A.
Oilamendi 8 · Pol. Ind. Jundiz · 01015 Vitoria — España

DECLARAMOS BAJO NUESTRA EXCLUSIVA RESPONSABILIDAD QUE EL PRODUCTO:

TRANSPALETA MANUAL HIDRÁULICA

Tipo: AY-3000 THN

Número de serie: _____

al cual se refiere la presente documentación, es conforme con los requisitos esenciales de la Directiva 2006/42/CE.

La presente declaración se emite según el Anexo II, punto A, de la citada Directiva.

En el proyecto y realización se han tenido en cuenta los siguientes documentos normativos:

Directivas: 2006/42/CE

La persona autorizada para compilar el expediente técnico es:

Ayerbe Industrial de Motores, S.A.
Oilamendi 8 · Pol. Ind. Jundiz · 01015 Vitoria — España

Adrián Mtz. Albornoz
Gerente

En Vitoria-Gasteiz, a 31 de julio de 2026