MODELO : AY 1000 TT



Características de la Transpaleta de Tijera

Característica	AY 1000 TT
Referencia AYERBE	580450
Tipo de equipo	Transpaleta manual de tijera (transpaleta y mesa elevadora)
Capacidad de carga (Q)	1.000 kg
Longitud de horquillas (l)	1.150 mm
Altura de horquillas bajadas (h13)	85 mm
Altura máxima de horquillas	800 mm
Elevación (h3)	715 mm
Ruedas directrices	Ø 180 x 50 mm, POLIURETANO
Rodillos de carga	Ø 80 x 70 mm, POLIURETANO
Ruedas	POLIURETANO
Giro del timón	200°
Válvula de sobrecarga	De serie
Apoyos al suelo	2 rodillos fijos que bloquean la transpaleta al elevar
Peso	113 kg

ISO 9001 BUREAU VERITAS Certification

AYERBE INDUSTRIAL DE MOTORES, S.A.

C/Oilamendi 8 -10 01015 VITORIA (SPAIN)

Tel. +(34) 945 292 297 FAX +(34) 945 292 298

E-mail: ayerbe@ayerbe.net www.ayerbe.net

MODELO : AY 1000 TT

Dimensiones y Peso

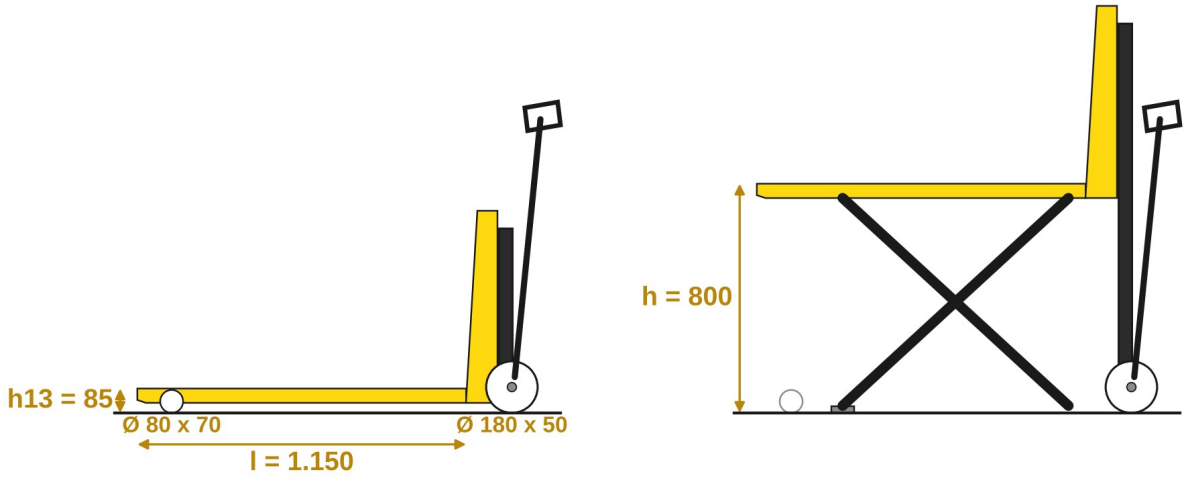

Nº	Datos técnicos (VDI 2198)	Símbolo	Valor
1.1	Fabricante		AYERBE
1.2	Modelo		AY 1000 TT
1.3	Accionamiento		Manual
1.4	Manejo		A pie
1.5	Capacidad de carga	Q	1.000 kg
2.1	Peso propio		113 kg
3.1	Ruedas y rodillos		POLIURETANO
3.2	Ruedas directrices		Ø 180 x 50 mm
3.3	Rodillos de carga		Ø 80 x 70 mm
4.4	Elevación	h3	715 mm
4.15	Altura de horquillas bajadas	h13	85 mm
	Altura máxima de horquillas	h13 + h3	800 mm
4.22	Longitud de horquilla	l	1.150 mm

Izquierda: horquillas bajadas, como transpaleta. Derecha: elevada sobre la tijera, como mesa elevadora. Esquema orientativo, sin escala.

ISO 9001 BUREAU VERITAS Certification

AYERBE INDUSTRIAL DE MOTORES, S.A.

C/Oilamendi 8 -10 01015 VITORIA (SPAIN)

Tel. +(34) 945 292 297 FAX +(34) 945 292 298

E-mail: ayerbe@ayerbe.net www.ayerbe.net

MODELO : AY 1000 TT

Descripción del Equipo



1	Timón	**5**	Chasis
2	Palanca de mando	**6**	Horquillas
3	Bomba y cilindro hidráulico	**7**	Tijera de elevación
4	Ruedas directrices Ø 180 mm	**8**	Rodillos y apoyos al suelo

Detalles



Timón con palanca de mando



Bomba hidráulica y ruedas directrices



Cilindro hidráulico y tijera

ISO 9001 BUREAU VERITAS Certification

AYERBE INDUSTRIAL DE MOTORES, S.A.

C/Oilamendi 8 -10 01015 VITORIA (SPAIN)

Tel. +(34) 945 292 297 FAX +(34) 945 292 298

E-mail: ayerbe@ayerbe.net www.ayerbe.net

MODELO : AY 1000 TT

Palanca de tres posiciones

SUBIR **NEUTRA** **BAJAR**

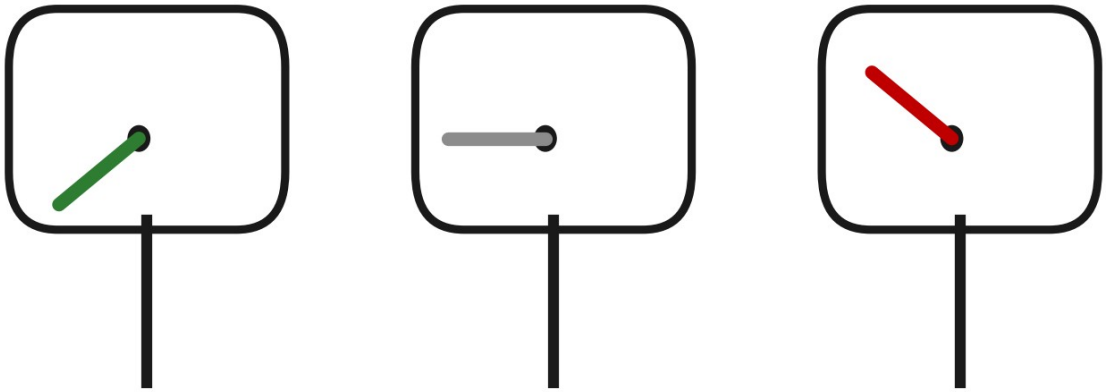

Palanca abajo | Palanca al centro | Palanca arriba

Posición	Uso
Subir (palanca abajo)	Bombeando con el timón, las horquillas suben sobre la tijera hasta 800 mm.
Neutra (palanca al centro)	Para desplazar la transpaleta con las horquillas bajadas: la bomba no actúa.
Bajar (palanca arriba)	Las horquillas bajan de forma controlada; al soltar la palanca, el descenso se detiene.

Qué significa en la práctica

Transpaleta y mesa elevadora en una

Con las horquillas bajadas mueve el palé como una transpaleta; elevada, sirve de mesa de trabajo.

Trabajo a la altura adecuada

Hasta 800 mm: se carga, se descarga o se monta sin agacharse, reduciendo el esfuerzo del operario.

Apoyos al suelo

Al elevar, 2 rodillos fijos apoyan en el suelo y bloquean la transpaleta: queda estable y no se desplaza.

Válvula de sobrecarga

Si la carga supera la capacidad, la válvula actúa y la transpaleta no eleva: protege la máquina y al operario.

ISO 9001 BUREAU VERITAS Certification

AYERBE INDUSTRIAL DE MOTORES, S.A.

C/Oilamendi 8 -10 01015 VITORIA (SPAIN)

Tel. +(34) 945 292 297 FAX +(34) 945 292 298

E-mail: ayerbe@ayerbe.net www.ayerbe.net

MODELO : AY 1000 TT

Construcción

- Estructura de chapa de acero plegada: alta resistencia y larga vida útil.
- Tijera de elevación de acero con bandas de señalización amarillas y negras.
- Doble cilindro hidráulico con bomba de elevación rápida; palanca de mando en el timón.
- Válvula de alivio de presión y válvula de sobrecarga; horquillas con recubrimiento antideslizante.
- Timón ergonómico con giro de 200°; ruedas directrices y rodillos de POLIURETANO.

Transpaleta o mesa elevadora

	Como transpaleta	Como mesa elevadora
Altura de horquillas	Bajadas (85 mm)	Elevadas, hasta 800 mm
Desplazamiento	Sí, con el timón	No: apoyada en el suelo
Uso	Mover palés	Trabajar sin agacharse

Opciones y variantes bajo pedido

Opción	Descripción
Elevación	Manual de serie; eléctrica bajo consulta
Otras transpaletas	Gama AY 2500 y AY 2000 para palés hasta 2.500 kg

Opciones disponibles según modelo: consultar disponibilidad y plazos con AYERBE.

Palés y cargas

Carga	Entrada	Uso
Europalé 800 x 1.200 mm	Por el lado de 800 mm	Horquillas de 1.150 mm: entrada completa
Palé 1.000 x 1.200 mm	Por el lado de 1.000 mm	Horquillas de 1.150 mm: entrada completa
Cajas, bobinas, piezas	Sobre palé o tablero	Hasta 1.000 kg, carga centrada

ISO 9001 BUREAU VERITAS Certification

AYERBE INDUSTRIAL DE MOTORES, S.A.

C/Oilamendi 8 -10 01015 VITORIA (SPAIN)

Tel. +(34) 945 292 297 FAX +(34) 945 292 298

E-mail: ayerbe@ayerbe.net www.ayerbe.net

MODELO : AY 1000 TT

Plan de Mantenimiento

Periodicidad	Operación
Diaria	Inspección antes de empezar (ver lista).
Mensual	Comprobar el nivel de aceite hidráulico. Engrasar las articulaciones de la tijera, los ejes y los puntos de engrase; retirar la suciedad.
Cada 6 meses	Cambiar el aceite hidráulico (antes si está oscuro o arenoso). Revisar pasadores y articulaciones de la tijera.

Inspección diaria

- Con la transpaleta descargada y las horquillas abajo: comprobar que no hay deformaciones ni grietas en horquillas, chasis ni tijera.
- Comprobar que no hay fugas de aceite ni descenso espontáneo de las horquillas.
- Comprobar que ruedas, rodillos y apoyos al suelo giran y apoyan bien, sin restos ni daños.
- Comprobar que tornillos, pasadores y tuercas están apretados y que las etiquetas están en su sitio.
- Purga de aire: palanca en posición de bajar y bombear el timón varias veces.

Averías y soluciones

Problema	Causa probable	Solución
No sube, no sube del todo o sube despacio	Poco aceite o aceite sucio; palanca desajustada; sobrecarga (actúa la válvula); aire en el circuito	Rellenar o cambiar el aceite; ajustar la palanca; reducir la carga; purgar
No baja o no baja del todo	Obstáculo bajo las horquillas o la tijera; palanca desajustada; vástago oxidado o deformado	Retirar el obstáculo; ajustar la palanca; sustituir piezas dañadas
Baja sola sin accionar la palanca	Impurezas en el aceite; juntas o piezas gastadas; palanca desajustada	Cambiar el aceite; sustituir piezas; ajustar la palanca
Fugas de aceite	Juntas gastadas o dañadas; otras piezas agrietadas	Sustituir juntas o piezas

Las reparaciones y el ajuste de la válvula de presión solo debe hacerlos personal técnico formado.

ISO 9001 BUREAU VERITAS Certification

AYERBE INDUSTRIAL DE MOTORES, S.A.

C/Oilamendi 8 -10 01015 VITORIA (SPAIN)

Tel. +(34) 945 292 297 FAX +(34) 945 292 298

E-mail: ayerbe@ayerbe.net www.ayerbe.net

MODELO : AY 1000 TT

Consignas de Seguridad

- Solo puede manejarla personal formado y autorizado, con calzado de seguridad.
- No sobrecargar: máximo 1.000 kg, con la carga centrada y repartida entre las dos horquillas.
- No desplazar la transpaleta con la carga elevada: moverla solo con las horquillas bajadas.
- Prohibido subirse a las horquillas o elevar personas.
- No poner manos ni pies bajo las horquillas ni entre los brazos de la tijera: riesgo de atrapamiento.
- Utilizarla solo sobre suelos firmes, lisos y nivelados; nunca en pendientes.
- No dejar la carga elevada sin vigilancia: bajar las horquillas al terminar.
- No transportar cargas inestables o mal apiladas, ni trabajar en atmósferas explosivas.

Condiciones de uso y normativa

- Uso en interiores, sobre suelos firmes, lisos y nivelados; en ambiente seco.
- Conforme con la Directiva de Máquinas 2006/42/CE. Marcado CE.
- Aplicaciones: fábricas, talleres, almacenes y supermercados; plataforma de trabajo para montaje y mantenimiento; alimentación de máquinas y líneas de producción.



Tijera de elevación con bandas de señalización

ISO 9001 BUREAU VERITAS Certification

AYERBE INDUSTRIAL DE MOTORES, S.A.

C/Oilamendi 8 -10 01015 VITORIA (SPAIN)

Tel. +(34) 945 292 297 FAX +(34) 945 292 298

E-mail: ayerbe@ayerbe.net www.ayerbe.net