AY – 1000 – TT (ZN)

Año 2013

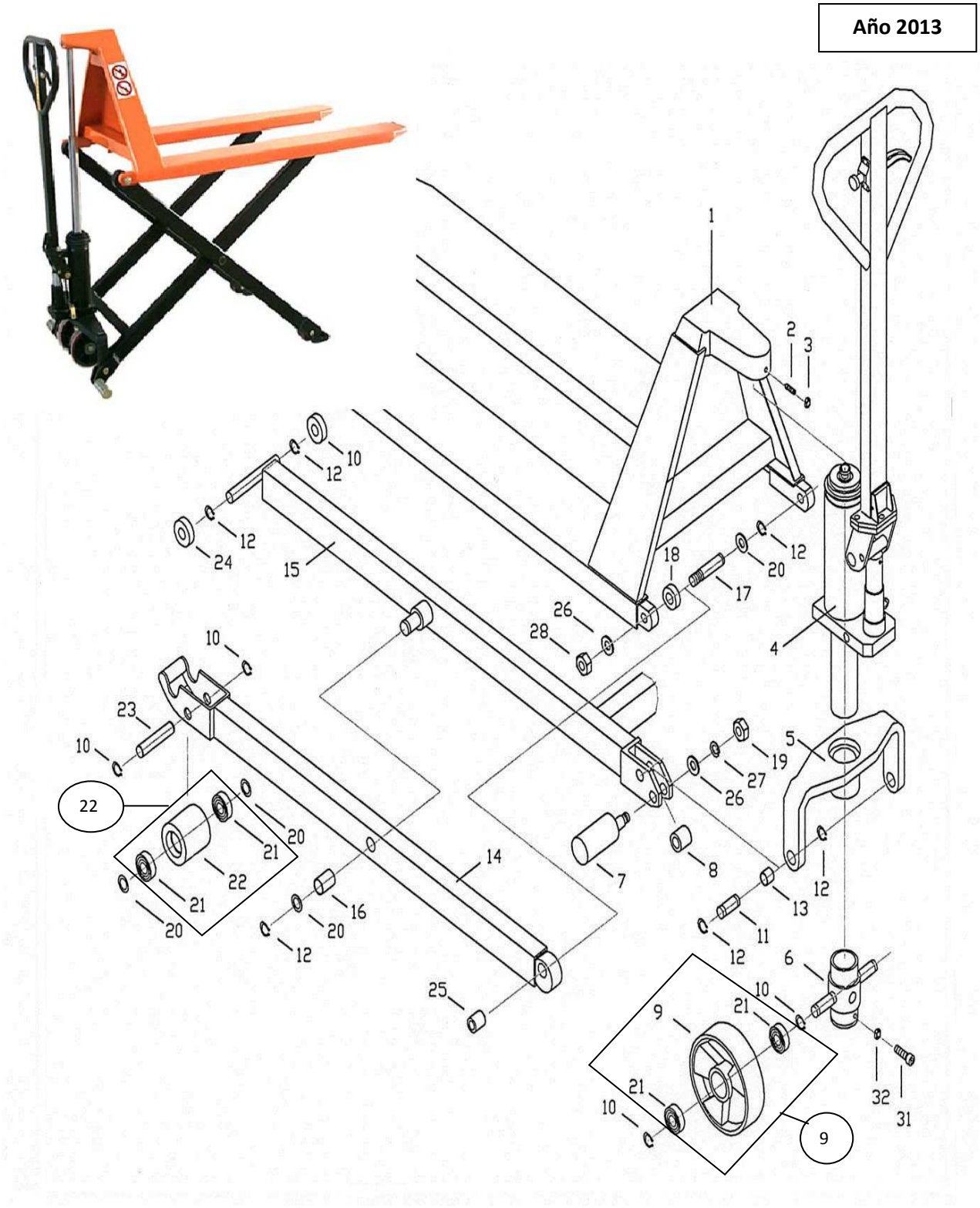

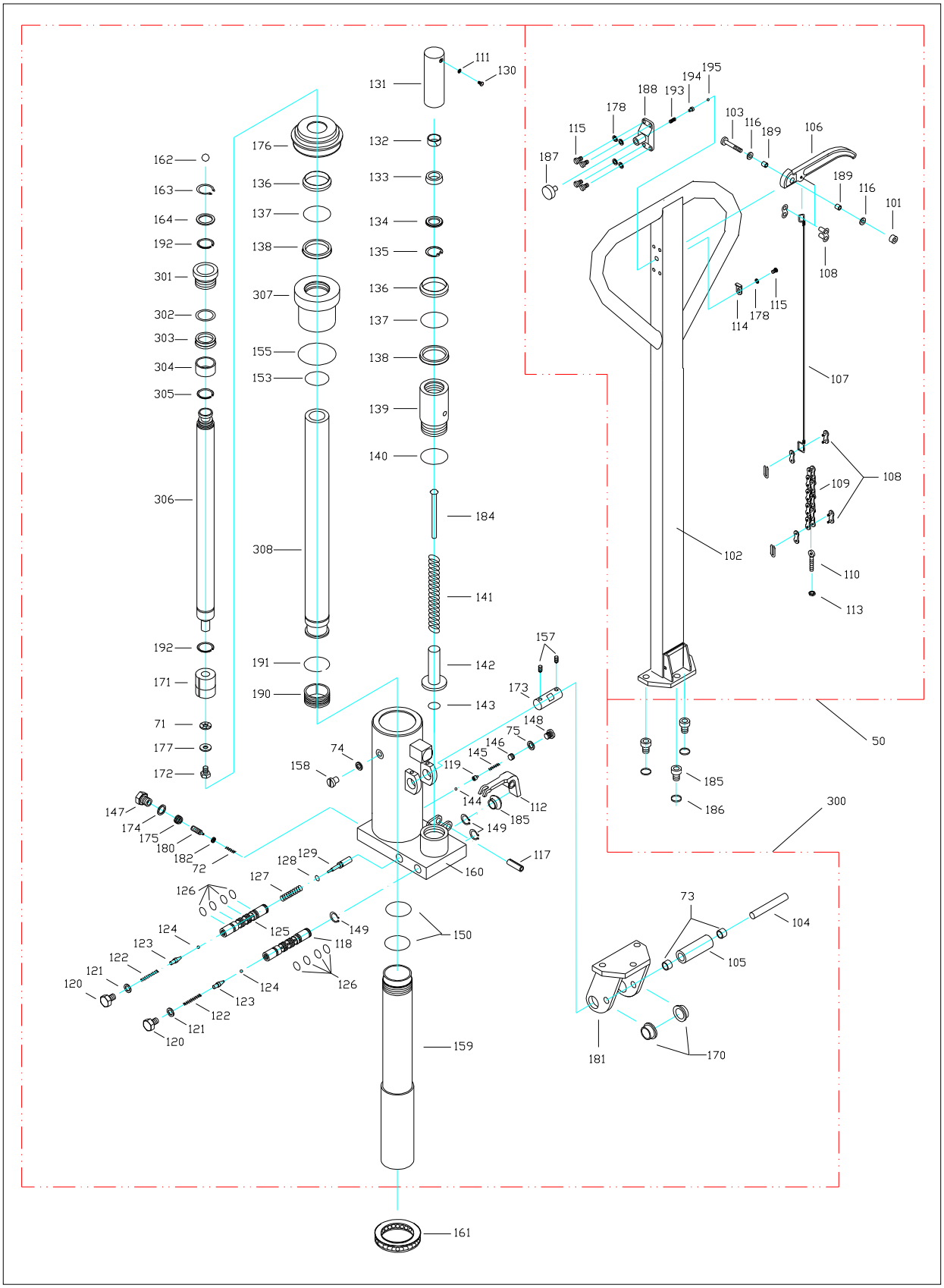
111
130
131
132
133
134
135
136
137
138
139
140
141
142
143
184
176
136
137
138
307
155
153
308
191
190
162
163
164
192
301
302
303
304
305
306
192
171
71
177
172
157
173
148
75
146
145
119
144
112
185
149
117
160
74
158
147
174
175
180
182
72
128
129
127
126
125
124
123
122
121
120
118
150
159
161
181
170
73
104
105
300
50
185
186
115
178
187
188
193
194
195
103
116
189
106
189
116
101
108
114
178
115
107
108
109
102
110
113

Nº	Código	Descripción	Uds.	P.V.P. Unidad	Nº	Código	Descripción	Uds.	P. V. P. Unidad
4		Cjto. Bombín Hidr.	1						
9		Rueda 150 mm.	2						
22		Rodillo 75 x 50 mm.	2						
104		Eje Soporte Mango	1						
107		Varilla Regulación	1						
109		Cadena varilla	1						
112		Palanca	1						
158		Tornillo Respiración	1						

NOTA: En ésta lista están los recmbios más habituales. Si se necesita algún otro, “consultar”.