AY-1000-MH AY-1500-MH

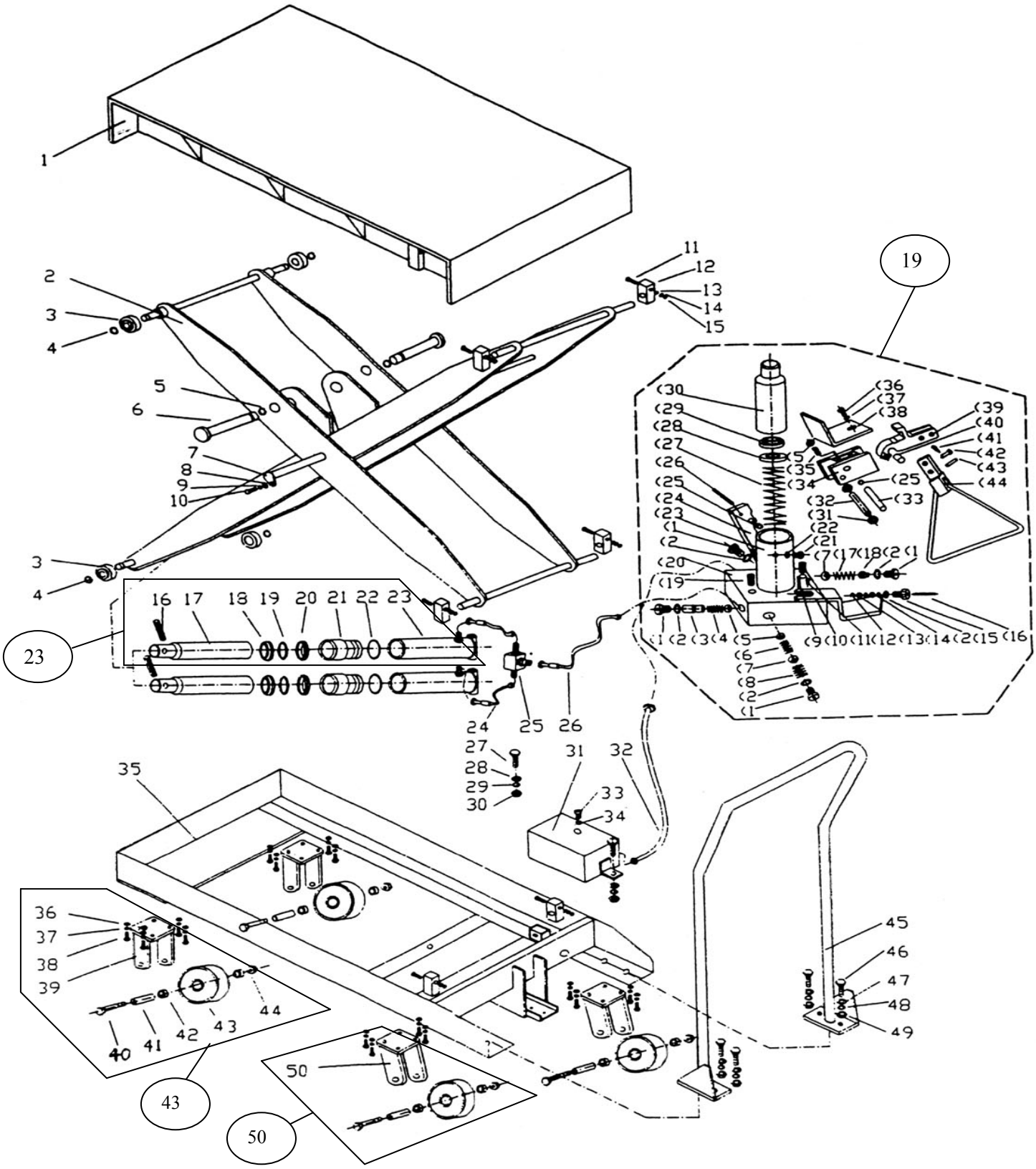

Nº	Código	Descripción	Uds.	P.V.P. Unidad	Nº	Código	Descripción	Uds.	P.V.P. Unidad
19	5751019	Cjto. Bomba Hidráulica	1						
23	5751023	Cjto. Pistón	2						
26	5751026	Latiguillo	1						
31	5751031	Depósito Aceite	1						
43	5751043	Cjto. Rueda Fija	2						
44	5751044	Pedal	1						
50	5751050	Cjto. Rueda Giratoria	2						

NOTA: En ésta lista solo están los recambios más habituales. Si se necesita algún otro “consultar”