# AY – 750 – MH

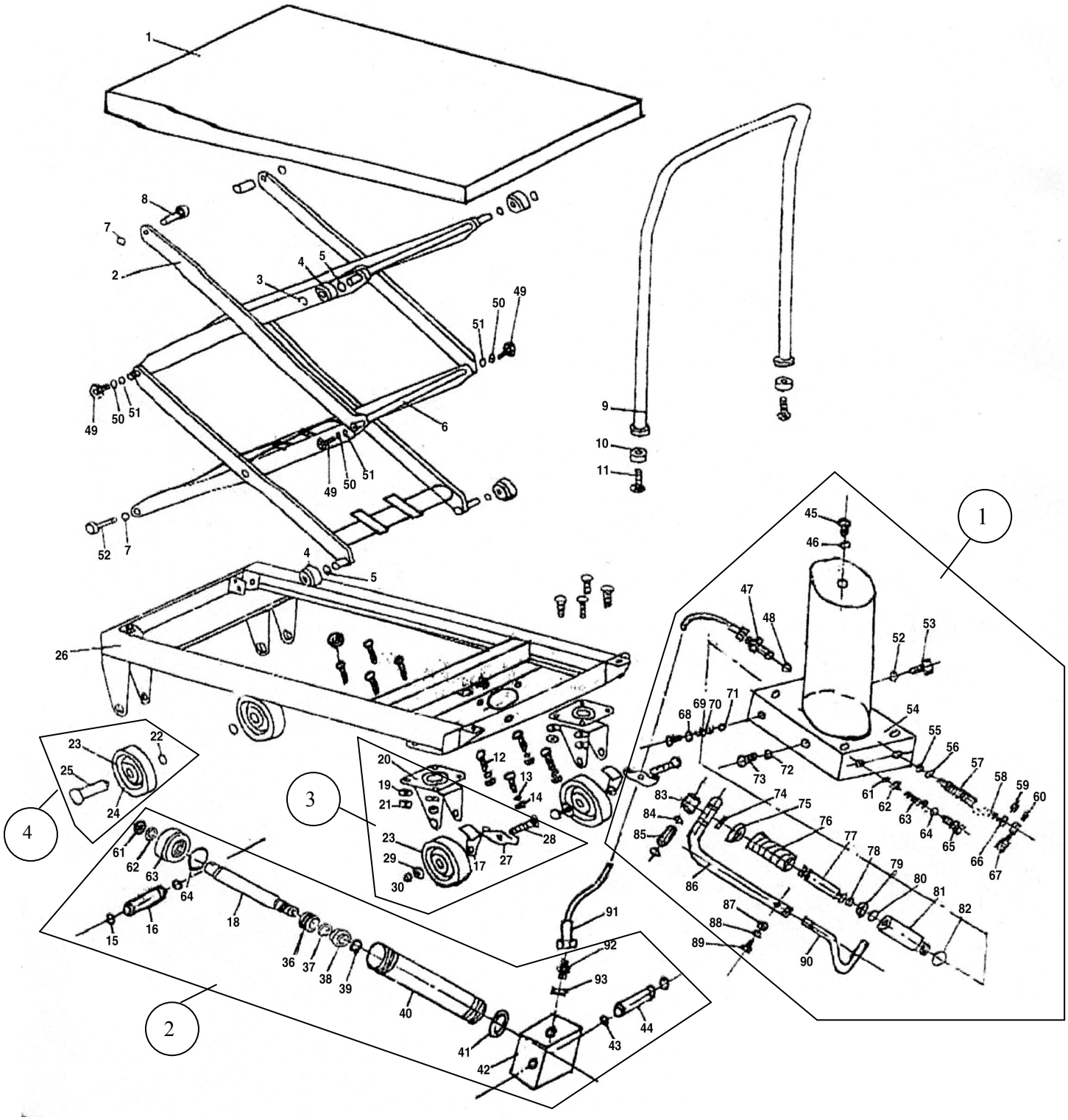
1
2
3
4
1 2 3 4 5 6 7 8 9 10 11 12 13 14 15 16 17 18 19 20 21 22 23 24 25 26 27 28 29 30 36 37 38 39 40 41 42 43 44 45 46 47 48 49 50 51 52 53 54 55 56 57 58 59 60 61 62 63 64 65 66 67 68 69 70 71 72 73 74 75 76 77 78 79 80 81 82 83 84 85 86 87 88 89 90 91 92 93

| Nº | Código | Descripción | Uds. | P.V.P. Unidad | Nº | Código | Descripción | Uds. | P.V.P. Unidad |
|---|---|---|---|---|---|---|---|---|---|
| 1 | 5751601 | Cjto. Bomba Hidráulica | 1 | | | | | | |
| 2 | 5751602 | Cjto. Embolo | 1 | | | | | | |
| 3 | 5751603 | Cjto. Rueda Giratoria | 2 | | | | | | |
| 4 | 5751604 | Cjto. Rueda Fija | 2 | | | | | | |
| 9 | 5751609 | Mango | 1 | | | | | | |
| 90 | 5751690 | Pedal | 1 | | | | | | |
| | | | | | | | | | |
| | | | | | | | | | |
| | | | | | | | | | |
| | | | | | | | | | |
| | | | | | | | | | |
| | | | | | | | | | |
| | | | | | | | | | |
| | | | | | | | | | |
| | | | | | | | | | |
| | | | | | | | | | |
| | | | | | | | | | |
| | | | | | | | | | |
| | | | | | | | | | |
| | | | | | | | | | |

NOTA: En ésta lista sólo están los recambios más habituales. Si se necesita algún otro “consultar”