# AY – 1100-EMH

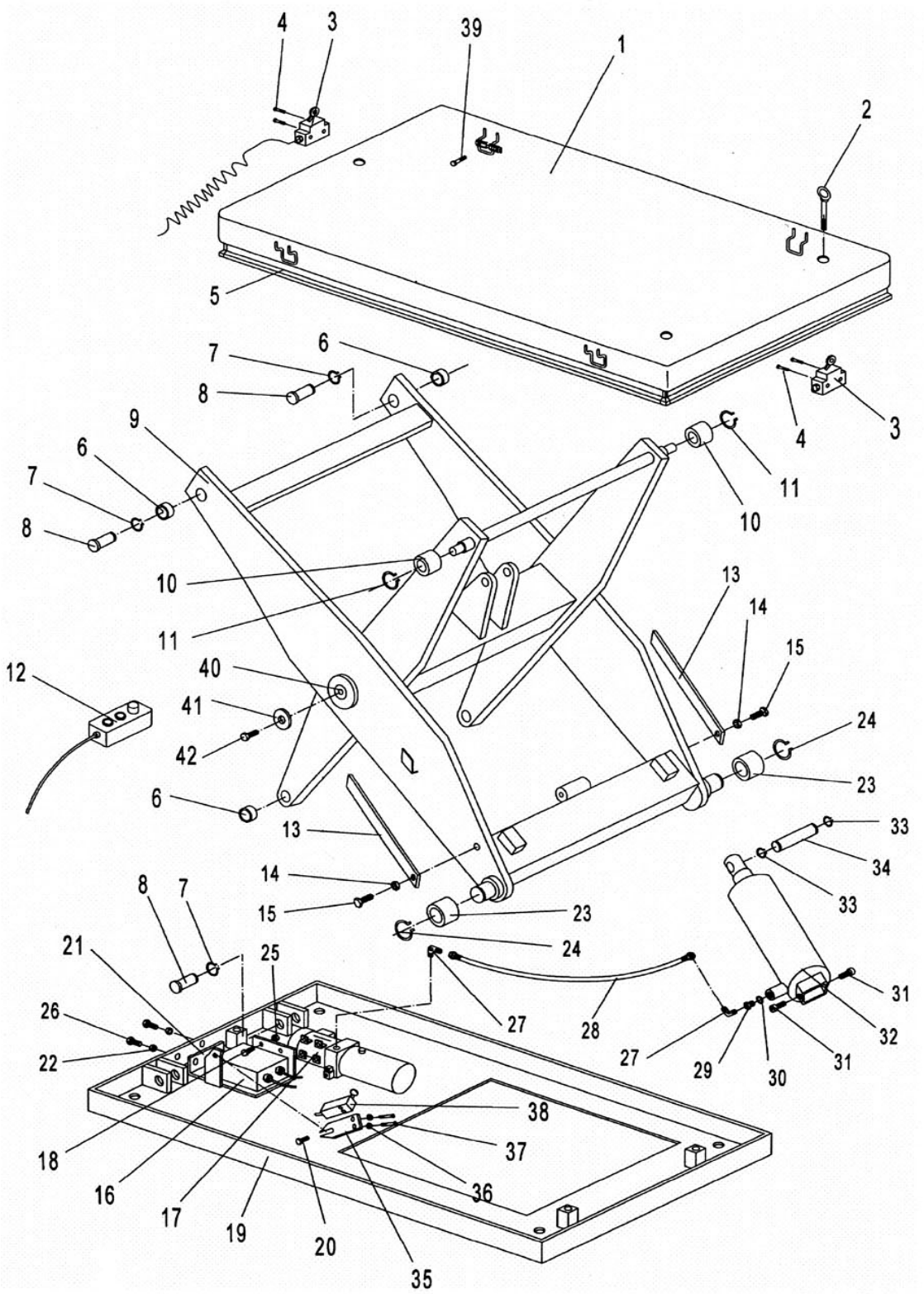
4
3
39
1
2
5
7
6
8
9
6
7
8
4
3
11
10
10
11
13
14
15
12
40
41
42
24
23
6
13
33
34
14
33
8
7
15
23
24
21
25
31
26
27
28
32
22
27
29
30
31
38
37
18
36
16
17
19
20
35

| Nº | Código | Descripción | Uds. | P.V.P. Unidad | Nº | Código | Descripción | Uds. | P.V.P. Unidad |
|---|---|---|---|---|---|---|---|---|---|
| 2 | 5751702 | Tornillo | 4 | | | | | | |
| 3 | 5751703 | Microinterruptor | 1 | | | | | | |
| 12 | 5751712 | Mando Control | 1 | | | | | | |
| 17 | 5751717 | Bomba | 1 | | | | | | |
| 25 | 5751725 | Tuerca | 1 | | | | | | |
| 27 | 5751727 | Codo | 1 | | | | | | |
| 28 | 5751728 | Manguito | 1 | | | | | | |
| 29 | 5751729 | Reducción | 1 | | | | | | |
| 30 | 5751730 | Arandela | 1 | | | | | | |
| 32 | 5751732 | Cjto. Bombín Hidráulico | 1 | | | | | | |
| | | | | | | | | | |
| | | | | | | | | | |
| | | | | | | | | | |
| | | | | | | | | | |
| | | | | | | | | | |
| | | | | | | | | | |
| | | | | | | | | | |
| | | | | | | | | | |
| | | | | | | | | | |
| | | | | | | | | | |

NOTA: En esta lista sólo están los recambios más habituales. Si se necesita algún otro “consultar”.