AY – 550-EMH

AYERBE

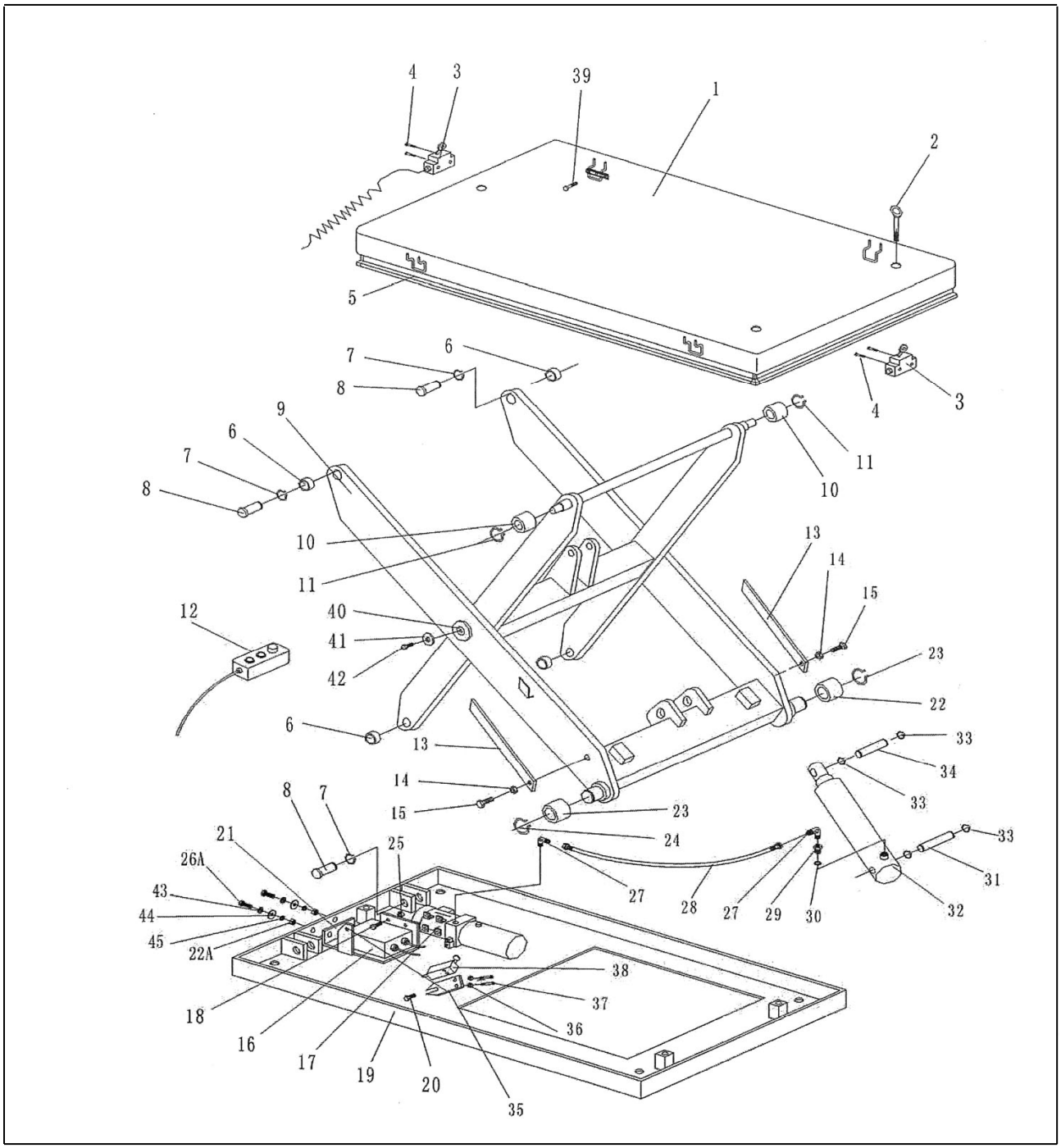
4
3
39
1
2
5
7
6
8
9
6
7
8
10
11
10
11
13
14
15
12
40
41
42
23
22
6
13
14
15
23
24
33
34
33
33
31
32
8
7
21
26A
43
44
45
22A
25
27
28
27
29
30
38
37
36
18
16
17
19
20
35

Nº	Código	Descripción	Uds.	P.V.P. Unidad	Nº	Código	Descripción	Uds.	P.V.P. Unidad
3	5751803	Microinterruptor	1						
12	5751812	Botonera	1						
16	5751816	Caja Electrónica	1						
17	5751817	Bomba	1						

NOTA: En esta lista sólo están los recambios más habituales. Si se necesita algún otro “consultar”.