CABRESTANTE AY-550-INOX

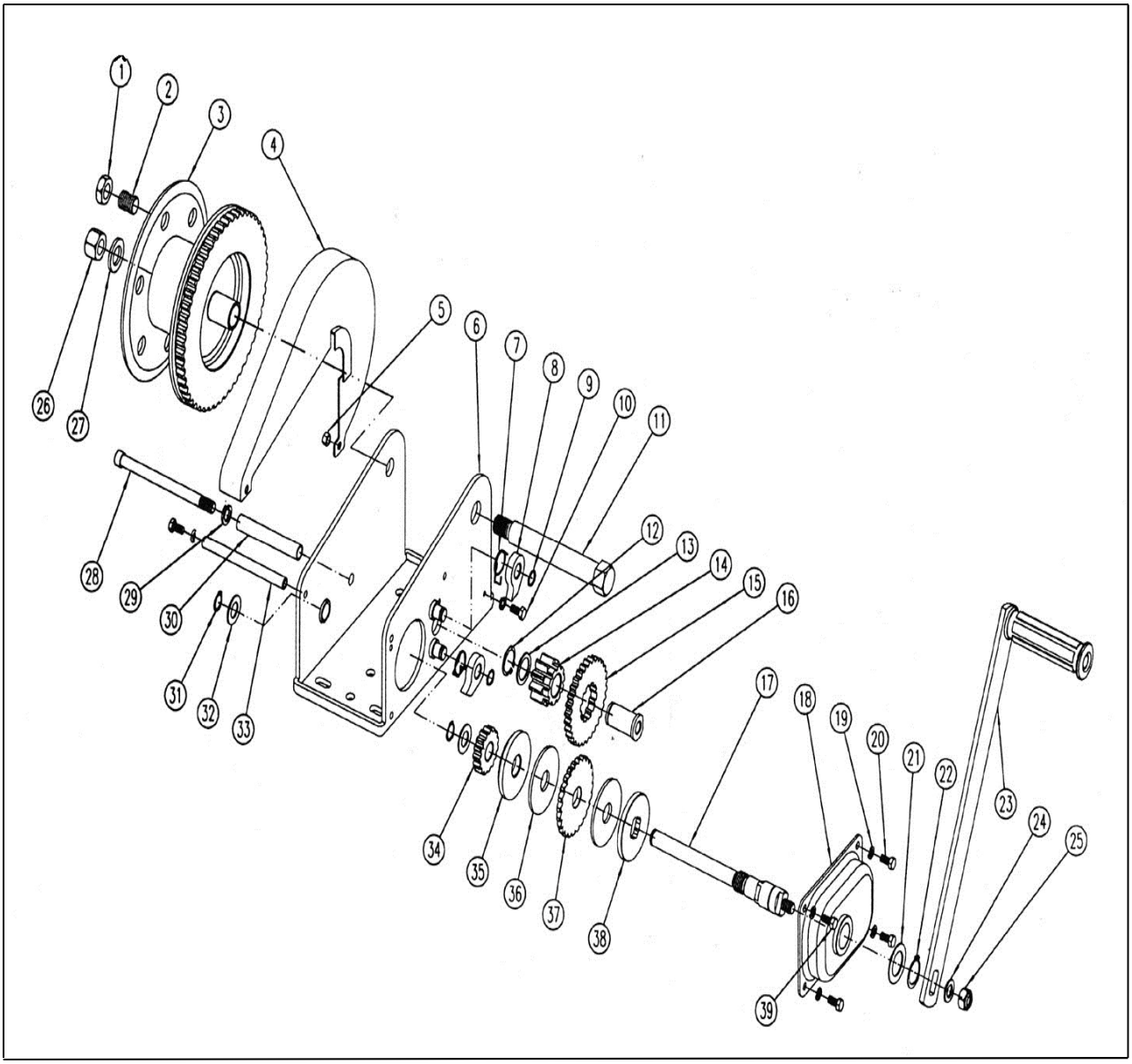

Nº	Código	Descripción	Uds.	P.V.P. Unidad	Nº	Código	Descripción	Uds.	P.V.P. Unidad

NOTA: En ésta lista solo están los recambios más habituales. Si se necesita algún otro “consultar”