AY – 500 – MH

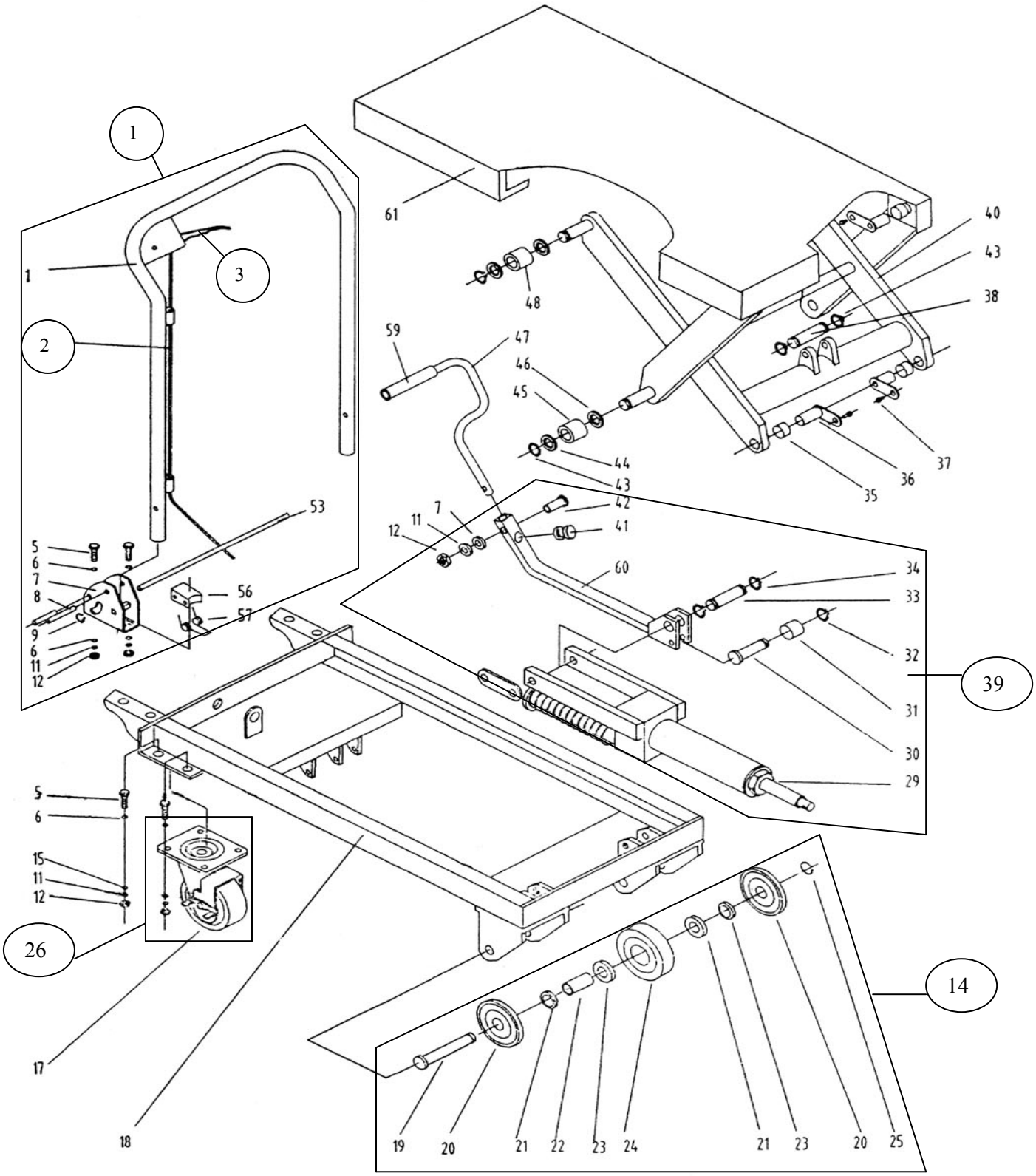
1
1
3
2
53
5
6
7
8
9
6
11
12
56
57
61
48
59
47
46
45
44
43
42
41
60
40
43
38
37
36
35
7
11
12
34
33
32
31
30
29
39
5
6
15
11
12
26
17
18
14
19
20
21
22
23
24
21
23
20
25

Nº	Código	Descripción	Uds.	P.V.P. Unidad	Nº	Código	Descripción	Uds.	P.V.P. Unidad
1	5750501	Cjto. Mango	1						
2	5750502	Sisga Mando	1						
3	5750503	Maneta	1						
14	5750514	Cjto. Soporte Rueda Fija	2						
26	5750526	Cjto. Soporte Rueda Giratoria	2						
34	5750534	Arandela	2						
39	5750539	Cjto. Bombín Hidráulico	1						
53	5750553	Varilla Pasador	1						
59	5750559	Pedal	1						

NOTA: En ésta lista solo están los recambios más habituales. Si se necesita algún otro “consultar”